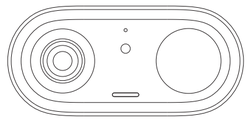
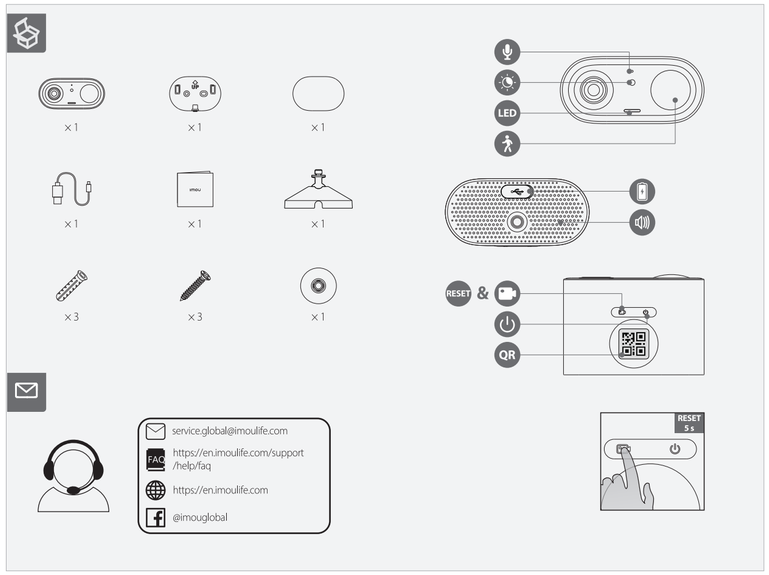
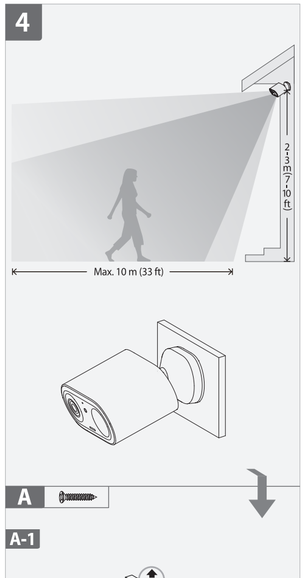
Quick Start Guide

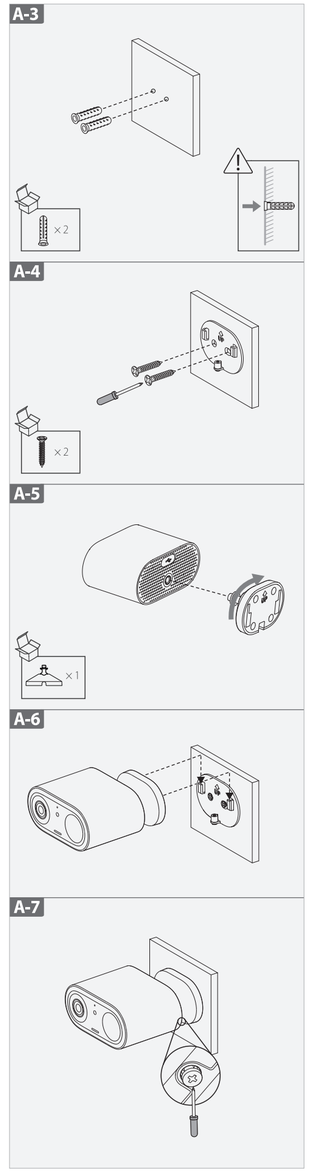
V1.0.0

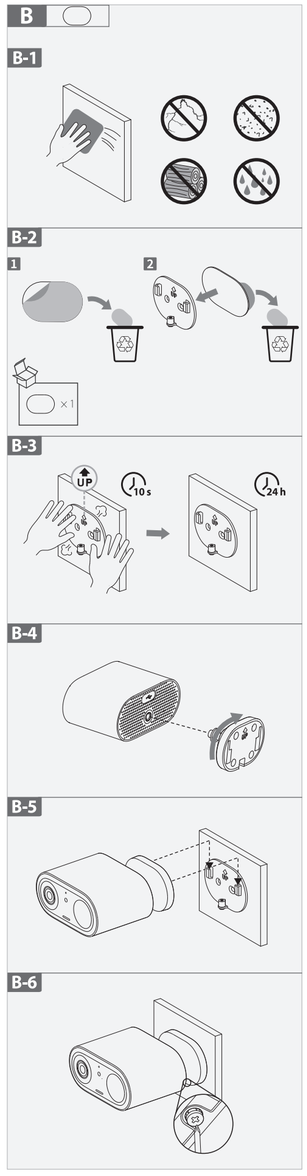


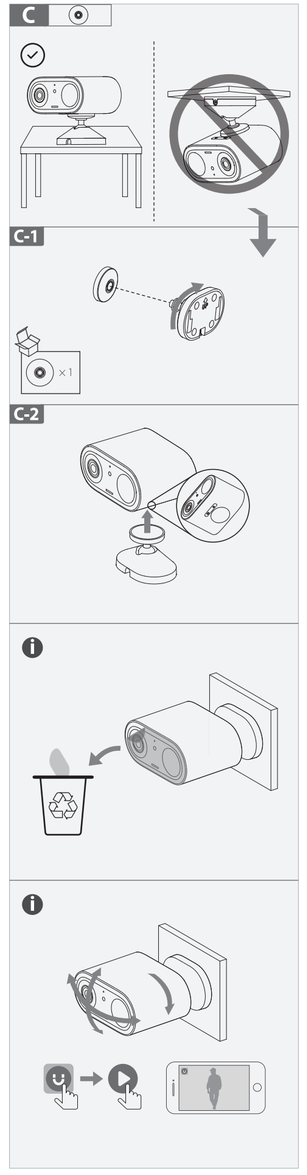
1.251.321039-000

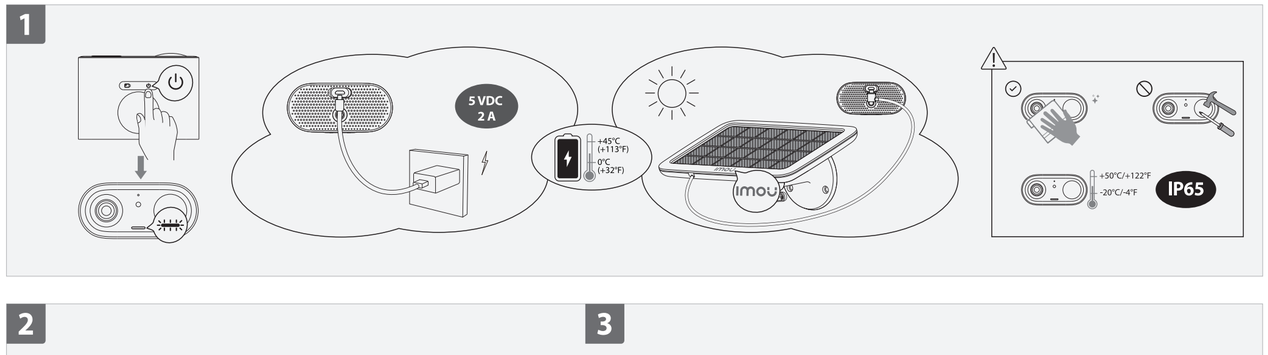


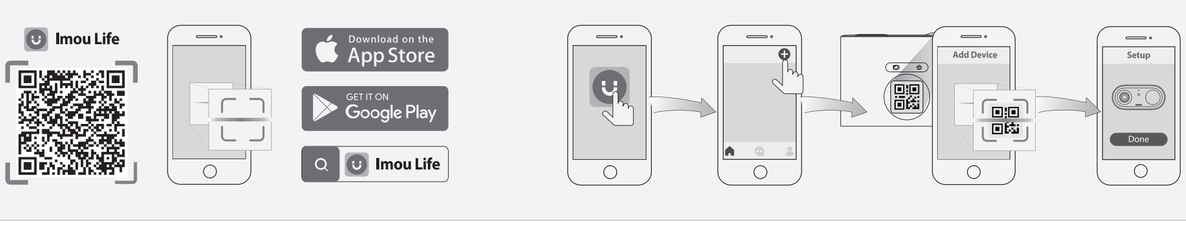












English

❶ Power On the Camera (Part 1)

Hold down the power button for 3 s to turn on the camera. The LED lights up in green when the camera is booting. If the LED flashes red twice and then turns off, the camera is out of battery. Please charge it with a 5VDC 2A power adapter or a solar panel (each sold separately).

❷ Get the Imou Life App (Part 2)

Scan the QR code on part 2 or search for "Imou Life" to download and install the app. Create an account and log in.

❸ Set Up the Camera (Part 3)

Scan the QR code on the body of the device or on the cover of this guide with the app, and then follow on-screen instructions to complete the setup.

❹ Install the Camera (Part 4)

Fully charge the camera before installation. Make sure the mounting surface is strong enough to hold three times the weight of the camera.

Button	Description
⏻	**Power on/off the camera** Press and hold ⏻ .
	Enter/exit AP mode Double press ⏻. The LED slowly blinks blue & red in AP mode.
📹	**Enter/exit Vlog mode** Press 📹. The LED slowly blinks blue & red in Vlog mode and the camera starts recording continuously. ⓘ Please add the camera to Imou Life APP first.
	Reset the camera Press and hold 📹 for 5 s.

LED Status		Device Status
Blue	Flashing slowly	Charging
	Solid	Fully charged
Green	Flashing slowly	Ready to set up the device
	Flashing fast	Connecting to the router
	Solid	Booting Working properly
Red	Flashing slowly	Disconnected from the router
	Solid	Device malfunction
Red & Blue	Alternating	In VLOG mode
		Device hotspot turned on
Red & Green	Alternating	Updating firmware (keep battery enough)

Deutsch

❶ Kamera einschalten (Abschnitt 1)

Drücken Sie kurz die Einschalttaste 3 Sekunden lang, um die Kamera einzuschalten. Sobald die Kamera startet, leuchtet die LED grün. Wenn die LED zweimal rot blinkt und sich dann ausschaltet, ist der Akku der Kamera leer. Bitte laden Sie die Kamera mit einem 5 V DC 2A-Netzadapter oder einem Solarpanel auf (beide separat erhältlich).

❷ Holen Sie sich die Imou Life App (Abschnitt 2)

Scannen Sie den QR-Code in Abschnitt 2 oder suchen Sie nach „Imou Life", um die App herunterzuladen und zu installieren. Erstellen Sie ein Konto und melden Sie sich an.

❸ Kamera einrichten (Abschnitt 3)

Scannen Sie den QR-Code auf dem Gerätegehäuse oder auf dem Titelblatt dieser Anleitung mit der App und folgen Sie dann den Anweisungen auf dem Bildschirm, um die Einrichtung abzuschließen.

❹ Kamera installieren (Abschnitt 4)

Laden Sie die Kamera vor der Installation vollständig auf. Stellen Sie sicher, dass die Montagefläche stabil genug ist, um das dreifache Gewicht der Kamera zu tragen.

Taste	Beschreibung
⏻	**Kamera ein-/ausschalten** Drücken und halten Sie ⏻ .
	AP-Modus aktivieren/beenden Drücken Sie zweimal ⏻ . Die LED blinkt langsam blau und rot im AP-Modus.
📹	**Vlog-Modus aktivieren/beenden** Drücken Sie 📹 . Die LED blinkt im Vlog-Modus langsam blau und rot und die Kamera beginnt mit der kontinuierlichen Aufnahme. ⓘ Bitte fügen Sie die Kamera zuerst zur Imou Life APP hinzu.
	Kamera zurücksetzen Drücken und halten Sie 📹 5 Sek. lang.

LED-Status		Gerätestatus
Blau	Blinkt langsam	Laden
	Durchgehend	Vollständig geladen
Grün	Blinkt langsam	Bereit zur Einrichtung des Gerätes
	Blinkt schnell	Verbindung mit dem Router wird hergestellt
	Durchgehend	Gerät fährt hoch Funktioniert ordnungsgemäß
Rot	Blinkt langsam	Verbindung mit dem Router getrennt
	Durchgehend	Gerätestörung
Rot und blau	Abwechselnd	Im VLOG-Modus
		Gerät-Hotspot ist eingeschaltet
Rot und grün	Abwechselnd	Firmware wird aktualisiert (Akku muss ausreichend geladen sein)

Français

❶ Mise en marche de la caméra (Partie 1)

Maintenez le bouton d'alimentation enfoncé pendant 3 s pour allumer la caméra. Le voyant s'allume en vert lorsque la caméra démarre. Si le voyant clignote en rouge deux fois puis s'éteint, la caméra n'a plus de batterie. Veuillez le charger avec un adaptateur secteur 5VDC 2A ou un panneau solaire (chacun vendu séparément).

❷ Obtenir l'application Imou Life (Partie 2)

Scannez le code QR à la partie 2 ou recherchez « Imou Life » pour télécharger et installer l'application. Créez un compte et connectez-vous.

❸ Configurez la caméra (Partie 3)

Scannez le code QR sur le boîtier de l'appareil ou sur la couverture de ce guide avec l'application, puis suivez les instructions à l'écran pour terminer la configuration.

❹ Installez la caméra (Partie 4)

Chargez complètement la caméra avant de l'installer. Assurez-vous que la surface de montage est suffisamment solide pour supporter trois fois le poids de la caméra.

Bouton	Description
⏻	**Allumer/Éteindre la caméra** Maintenez le bouton ⏻ appuyé.
	Activer/Désactiver le mode AP Appuyez deux fois sur ⏻ . La LED clignote lentement en bleu et rouge lorsque le mode AP est activé.
📹	**Activer/Désactiver le mode Vlog** Appuyez sur 📹 . La LED clignote lentement en bleu et rouge lorsque le mode Vlog est activé, et la caméra commence à enregistrer en continu. ⓘ Ajoutez d'abord la caméra à l'application Imou Life.
	Réinitialiser la caméra Maintenez le bouton 📹 appuyé pendant 5 secondes.

État du voyant		État de l'appareil
Bleu	Clignote lentement	Chargement
	Fixe	Complètement chargé
Vert	Clignote lentement	Prêt à configurer l'appareil
	Clignote rapidement	Connexion au routeur
	Fixe	Démarrage Fonctionne correctement
Rouge	Clignote lentement	Déconnecté du routeur
	Fixe	Défaillance de l'appareil
Rouge et bleu	Alternatif	En mode VLOG Point d'accès de l'appareil activé
Rouge et vert	Alternatif	Mise à jour du microprogramme (la batterie doit être suffisante)

Nederlands

❶ De camera aanzetten (Deel 1)

Houd de aan/uit-knop 3 s ingedrukt om de camera in te schakelen. De LED brandt groen als de camera opstart. Als de LED twee keer rood knippert en uitgaat, dan is de batterij van het apparaat leeg. Laad de camera op met een 5VDC 2A-netstroomadapter of een zonnepaneel (beide afzonderlijk verkrijgbaar).

❷ Download de Imou Life App (Deel 2)

Scan de QR-code op deel 2 of zoek naar "Imou Life" om de app te downloaden en installeren. Creëer een account en meld je aan.

❸ De camera monteren (Deel 3)

Scan met de app de QR-code op de behuizing van het apparaat of op de omslag van deze handleiding en volg de instructies op het scherm om de installatie te voltooien.

❹ De camera installeren (Deel 4)

Laad de camera volledig op voordat u deze installeert. Controleer of het montageoppervlak sterk genoeg is om minstens drie keer het gewicht van de camera te dragen.

Toets	Omschrijving
⏻	**Schakel de camera aan/uit** Hou ⏻ ingedrukt.
	Ga naar/verlaat de AP-modus Druk tweemaal op ⏻ . De LED knippert traag in blauw en rood in de AP-modus.
📹	**Ga naar/verlaat Vlog modus** Druk op 📹 . De LED knippert traag in blauw en rood in de Vlog-modus, en de camera begint continu op te nemen. ⓘ Voeg de camera eerst toe aan de Imou Life App.
	Reset de camera Houd 📹 5 s ingedrukt.

LED-status		Apparaatstatus
Blauw	Langzaam knipperend	Opladen
	Continue aan	Volledig opgeladen
Groen	Langzaam knipperend	Apparaat is gereed voor installatie
	Snel knipperend	Verbinden met de router
	Continue aan	Bezig met opstarten Werkt perfect
Rood	Langzaam knipperend	Verbinding met router verbroken
	Continue aan	Apparaat storing
Rood & Blauw	Afwisselend	In VLOG-modus
		Hotspot van het apparaat staat aan
Rood & Groen	Afwisselend	Firmware bijwerken (batterij op voldoende niveau houden)

Español

❶ Encienda la cámara (parte 1)

Mantenga pulsado el botón de encendido durante 3 segundos para encender la cámara. Las luces LED se iluminan en verde cuando la cámara arranca. Si el LED parpadea dos veces y se apaga, la cámara no tiene batería. Cargue la cámara con un adaptador de corriente 5VDC 2A o un panel solar (se venden por separado).

❷ Descargue la aplicación Imou Life (parte 2)

Escanee el código QR en el apartado 2 o busque "Imou Life" para descargar e instalar la aplicación. Cree una cuenta e inicie sesión.

❸ Configure la cámara (parte 3)

Use la aplicación para escanear el código QR situado en el cuerpo del dispositivo o en la portada de esta guía y siga las instrucciones de la pantalla para completar la configuración.

❹ Instale la cámara (parte 4)

Cargue completamente la cámara antes de instalarla. Asegúrese de que la superficie de montaje sea lo suficientemente resistente para soportar tres veces el peso de la cámara.

Botón	Descripción
⏻	**Encender/apagar la cámara** Mantenga pulsado ⏻ .
	Entrar/salir del modo AP Pulse dos veces ⏻. El led parpadea lentamente en azul y rojo en el modo AP.
📹	**Entrar/salir del modo Vlog** Pulse 📹. El led parpadea lentamente en azul y rojo en el modo Vlog y la cámara empieza a grabar de forma simultánea. ⓘ Añada primero la cámara a la aplicación de Imou Life.
	Reiniciar la cámara Mantenga pulsado 📹 durante 5 s.

Estado del led		Estado del dispositivo
Azul	Parpadeo lento	Cargando
	Fijo	Completamente cargado
Verde	Parpadeo lento	Listo para configurar el dispositivo
	Parpadeo rápido	Conectando al rúter
	Fijo	Arranque Funciona correctamente
Rojo	Parpadeo lento	Desconectado del rúter
	Fijo	Avería del dispositivo
Rojo y azul	Alternante	En modo VLOG Punto de acceso del dispositivo encendido
Rojo y verde	Alternante	Actualizando firmware (mantenga un nivel de batería suficiente)

Português

❶ Ligar a Câmara (Parte 1)

Prima sem soltar o botão de alimentação durante 3 segundos para ligar a câmara. O LED fica verde enquanto a câmara estiver a reiniciar. Se o LED piscar duas vezes e desligar, a câmara não tem bateria. Carregue com um transformador de 5 VCC 2 A ou um painel solar (vendido em separado).

❷ Obter a Aplicação Imou Life (Parte 2)

Leia o código QR na secção 2 ou pesquise por "Imou Life" para transferir e instalar a aplicação. Crie uma conta e inicie sessão.

❸ Configurar a Câmara (Parte 3)

Utilize a aplicação para ler o código QR no corpo do dispositivo ou na capa deste guia e, depois, siga as instruções apresentadas no ecrã para concluir a configuração.

❹ Instalar a Câmara (Parte 4)

Carregue totalmente a câmara antes da instalação. Certifique-se de que a superfície de montagem é suficientemente forte para suportar três vezes o peso da câmara.

Botão	Descrição
⏻	**Ligar/desligar a câmara** Prima, sem soltar ⏻ .
	Entrar/sair do modo de AP Prima duas vezes em ⏻ . O LED pisca lenta mente a azul e vermelho no modo de AP.
📹	**Entrar/sair do modo de Vlog** Prima 📹 . O LED pisca lentamente a azul e vermelho no modo de Vlog e a câmara começa a gravar sem parar. ⓘ Adicione primeiro a câmara à Aplicação Imou Life.
	Reimpostazione della telecamera Tenere premuto 📹 per 5 secondi.

Estado do LED		Estado do dispositivo
Azul	A piscar lentamente	A carregar
	Fixo	Totalmente carregada
Verde	A piscar lentamente	Pronto para configurar o dispositivo
	A piscar rapidamente	A ligar ao router
	Fixo	Arranque A funcionar corretamente
Vermelho	A piscar lentamente	Desligado do router
	Fixo	Avaria do dispositivo
Vermelho e azul	Alternado	No modo VLOG Hotspot do dispositivo ativado
Vermelho e verde	Alternado	A atualizar o firmware (preservar bateria)

Italiano

❶ Accensione della telecamera (parte 1)

Tenere premuto il pulsante di alimentazione per 3 secondi per accendere il dispositivo. L'indicatore LED si accende di verde mentre la telecamera si avvia. Se l'indicatore LED lampeggia di rosso due volte e poi si spegne, la telecamera ha la batteria scarica. Ricaricare la batteria usando un alimentatore CC 5 V 2 A o un pannello solare (entrambi venduti separatamente).

❷ Download dell'app Imou Life (parte 2)

Scansionare il codice QR parte 2 o cercare "Imou Life" per scaricare e installare l'app. Creare un account e accedervi.

❸ Configurazione della telecamera (parte 3)

Eseguire la scansione del codice QR sul corpo del dispositivo o sulla copertina di questa guida con l'app, quindi seguire le istruzioni sullo schermo per completare la configurazione.

❹ Installazione della telecamera (parte 4)

Ricaricare completamente la telecamera prima dell'installazione. Verificare che la superficie di montaggio sia abbastanza solida da reggere almeno tre volte il peso della telecamera.

Pulsante	Descrizione
⏻	**Accensione/spegnimento della telecamera** Tenere premuto ⏻ .
	Accesso/uscita modalità AP Premere due volte ⏻ . In modalità AP, la spia LED lampeggia lentamente in blu e rosso.
📹	**Accesso/uscita modalità Vlog** Premere 📹. In modalità Vlog, la spia LED lampeggia lentamente in blu e rosso e la telecamera avvia la registrazione continua. ⓘ Aggiungere prima la telecamera all'app Imou Life.
	Reimpostazione della telecamera Tenere premuto 📹 per 5 secondi.

LED di stato		Stato del dispositivo
Blu	Lampeggiamento lento	In ricarica
	Fisso	Batteria carica
Verde	Lampeggiamento lento	Dispositivo pronto per la configurazione
	Lampeggiamento veloce	Connessione al router
	Fisso	Avvio Funzionamento corretto
Rosso	Lampeggiamento lento	Non connesso al router
	Fisso	Malfunzionamento del dispositivo
Rosso e blu	Alternati	In modalità VLOG Hotspot dispositivo attivato
Rosso e verde	Alternati	Aggiornamento del firmware (verificare che il livello della batteria sia sufficiente)

Polski

❶ Włączyć zasilanie kamery (Część 1)

Przytrzymać przycisk zasilania przez 3 s, aby włączyć kamerę. Dioda LED świeci na zielono, kiedy kamera się uruchamia. Jeśli dioda LED mignie dwa razy na czerwono i zgaśnie, akumulator kamery jest rozładowany. Należy naładować ją, korzystając z zasilacza sieciowego 5 V DC 2 A lub z panelu słonecznego (oba urządzenia sprzedawane osobno).

❷ Pobrać aplikację Imou Life (Część 2)

Zeskanować kod QR znajdujący się w 2. części lub wyszukać aplikację „Imou Life", aby ją pobrać i zainstalować. Założyć konto i zalogować się.

❸ Skonfigurować kamerę (Część 3)

Zeskanować kod QR, znajdujący się na obudowie urządzenia lub na okładce niniejszego przewodnika za pomocą aplikacji, a następnie postępować zgodnie z instrukcjami wyświetlanymi na ekranie, aby zakończyć konfigurację.

❹ Zainstalować kamerę (Część 4)

Przed zainstalowaniem kamery należy ją w pełni naładować. Upewnić się, że powierzchnia montażowa jest wystarczająco mocna, aby pomieścić trzykrotnie większą wagę niż waga kamery.

Przycisk	Opis
⏻	**Włączanie/wyłączanie kamery** Naciśnij i przytrzymaj ⏻ .
	Włączanie/wyłączanie trybu AP Naciśnij dwa razy ⏻ . W trybie AP wskaźnik LED miga wolno na czerwono i niebiesko.
📹	**Włączanie/wyłączanie trybu vloga** Naciśnij 📹 . W trybie vloga wskaźnik LED miga wolno na czerwono i niebiesko, a kamera uruchamia nagrywanie w trybie ciągłym. ⓘ Najpierw dodaj kamerę do aplikacji Imou Life.
	Resetowanie kamery Naciśnij 📹 i przytrzymaj przez 5 s.

Wskaźnik stanu		Stan urządzenia
Niebieski	Świeci się migają powoli	Ładowanie
	Świeci stale	Całkowicie naładowana
zielony i niebieski	Świeci się migają powoli	Gotowość do konfigurowania urządzenia
	Świeci się migają szybko	Nawiązywanie połączenia z routerem
	Świeci stale	Uruchamianie Prawidłowa praca
Czerwony	Świeci się migają powoli	Odłączony od routera
	Świeci stale	Usterka urządzenia
Czerwony i niebieski	Świeci naprzemiennie	W trybie VLOG
		Hotspot urządzenia włączony
Czerwony i zielony	Świeci naprzemiennie	Aktualizacja oprogramowania sprzętowego (zapewnij odpowiedni stan akumulatora)

Türkçe

❶ Kamerayı Açma (Bölüm 1)
Kamerayı açmak için güç düğmesine 3 saniye basılı tutun. Kamera açılırken LED yeşil renkte yanar. LED iki kez kırmızı yanıp söndükten sonra kapanırsa, kameranın pili bitmiş demektir. Lütfen 5VDC 2A güç adaptörü veya güneş paneli ile şarj edin (her biri ayrı satılır).

❷ Imou Life Uygulamasını edinme (Bölüm 2)
Uygulamayı indirip yüklemek için QR kodunu bölüm 2'de taratın veya "Imou Life"a arayın. Bir hesap oluşturarak oturum açın.

❸ Kamerayı Ayarlama (Bölüm 3)
Cihazın gövdesindeki veya bu kılavuzun kapağındaki QR kodunu uygulama ile tarayın ve ardından kurulumu tamamlamak için ekrandaki talimatları izleyin.

❹ Kamerayı Kurma (Bölüm 4)
Kurulumdan önce kamerayı tamamen şarj edin. Montaj yüzeyinin kameranın ağırlığının üç katını taşıyacak kadar güçlü olduğundan emin olun.

Düğme	Açıklama
⏻	**Kamerayı açma/kapatma** ⏻ tuşuna basın ve basılı tutun.
⏻	**AP modunu girme/çıkma** ⏻ tuşuna çift basın. AP modunda LED mavi ve kırmızı renkte yavaşça yanıp söner.
📹	**Vlog moduna girme/çıkma** 📹 tuşuna basın. Vlog modunda LED yavaşça mavi ve kırmızı renkte yanıp söner ve kamera sürekli kayıt yapmaya başlar. ℹ Lütfen önce kameranı Imou Life uygulamasına ekleyin.
	Kamerayı sıfırlama 📹 tuşuna 5 s boyunca basılı tutun.

LED Durumu		Cihaz durumu	
Mavi	Yavaş yanıp sönüyor	Şarj Oluyor	
	Sabit	Tam dolu	
Yeşil	Yavaş yanıp sönüyor	Cihazı kurulmaya hazır	
	Hızlı yanıp sönüyor	Yönlendiriciye bağlanma	
	Sabit	Önyükleme	
		Düzgün çalışıyor	
Kırmızı	Yavaş yanıp sönüyor	Yönlendiriciyle bağlantı kesildi	
	Sabit	Cihaz arızası	
Kırmızı ve Mavi	Dönüşümlü	VLOG modunda	
Kırmızı ve Yeşil	Dönüşümlü	Cihaz bağlantı noktası açık	
		Cihaz yazılımının güncellenmesi (yeterli pil bulundurun)	

Svenska

❶ Slå på kameran (del 1)
Håll strömknappen intryckt i 3 sekunder för att slå på kameran. LED-lampan lyser grönt när kameran startar. Om lysdioden blinkar rött två gånger och sedan släcks har kameran slut på batteri. Ladda det med en 5 VDC 2 A nätadapter eller en solpanel (båda säljs separat).

❷ Hämta Imou Life-appen (del 2)
Skanna QR-koden på del 2 eller sök efter "Imou Life" för att ladda ner och installera appen. Skapa ett konto och logga in.

❸ Konfigurera kameran (del 3)
Använd appen för att skanna QR-koden på kamerahuset eller på omslaget till den här guiden och följ sedan instruktionerna på skärmen för att slutföra konfigurationen.

❹ Installera kameran (del 4)
Ladda kameran helt innan installationen. Säkerställ att monteringsytan är tillräckligt hållfast för att hålla tre gånger kamerans vikt.

Knapp	Beskrivning
⏻	**Slå på/av kameran** Håll ⏻ intryckt i 3 sek.
⏻	**Aktivera/avsluta AP-läge** Dubbeltryck på ⏻. LED-lampan blinkar långsamt blått och rött i AP-läge.
📹	**Gå till/avsluta Vlog-läge** Tryck på 📹. LED-lampan blinkar långsamt blått och rött i Vlog-läge och kameran börjar spela in kontinuerligt. ℹ Lägg till kameran i Imou Life-appen först.
	Återställa kameran Håll ⏻ intryckt i 5 sekunder.

Lysdiodens status		Enhetens status	
Blå	Blinkar långsamt	Laddar	
	Fast sken	Fulladdad	
Grön	Blinkar långsamt	Redo att konfigurera enheten	
	Blinkar snabbt	Ansluter till routern	
	Fast sken	Startar	
		Fungerar korrekt	
Röd	Blinkar långsamt	Frånkopplad från routern	
	Fast sken	Enhetsfel	
Röd och blå	Växlar	I VLOG-läge	
		Enhetens hotspot är aktiverad	
Röd och grön	Växlar	Uppdaterar firmware (se till att det finns tillräckligt med batterikraft)	

Dansk

❶ Tænd kameraet (del 1)
Tryk på afbryderknappen i 3 sekunder for at tænde kameraet. LED-kontrollampen lyser grønt, når kameraet starter op. Hvis LED-kontrollampen blinker rødt to gange og derefter slukker, er batteriet på kameraet opbrugt. Oplad batteriet med en strømadapter på 5 V jævnstrøm og 2 A eller et solpanel (begge sælges særskilt).

❷ Hent appen Imou Life (del 2)
Scan QR-koden se afsnit 2, eller søg efter "Imou Life" for at downloade og installere appen. Opret en konto, og log ind.

❸ Opsæt kameraet (del 3)
Scan QR-koden på enhedens kabinet eller på omslaget til denne vejledning med appen, og følg derefter anvisningerne på skærmen for at afslutte opsætningen.

❹ Installer kameraet (del 4)
Oplad kameraet helt før installationen. Kontrollér, at monteringsoverfladen er stærk nok til at bære tre gange kameraets vægt.

Knap	Beskrivelse
⏻	**Tænd/sluk kameraet** Tryk og hold på ⏻.
⏻	**Aktivér/deaktivér tilstanden AP** Dobbelttryk på ⏻. LED'en blinker langsomt blåt og rødt i tilstanden AP.
📹	**Aktivér/deaktivér tilstanden Vlog** Tryk på 📹. LED'en blinker langsomt blåt og rødt i tilstanden Vlog-modus, og kameraet begynder at optage kontinuerligt. ℹ Føj først kameraet til appen Imou Life.
	Nulstil kameraet Tryk og hold på 📹 i 5 s.

LED-status		Enhetens status
Blå	Blinker sakte	Lading
	Fast	Fullt ladet
Grønn	Blinker sakte	Klar til å konfigurere enheten
	Blinker raskt	Kobler seg til ruteren
	Fast	Oppstart
	Ensfarvet	Fungerer som det skal
Rød	Blinker sakte	Koblet fra ruteren
	Fast	Enhetsfeil
Rød og blå	Veksler	I VLOG-modus
		Enhets-hotspot slått på
Rød og grønn	Veksler	Oppdaterer firmware (sørg for nok batteri)

Norsk

❶ Slå på kameraet (Del 1)
Hold inne av/på-knappen i 3 sekunder for å skru på kameraet. Lysdiodene lyser grønt når kameraet starter opp. Hvis LED-lysene blinker rødt to ganger og slår seg av, er kameraet tomt for batteri. Lad det med en 5 VDC 2 A strømadapter eller et solcellepanel (begge selges separat).

❷ Få Imou Life-appen (Del 2)
Skanne QR-koden på del 2 eller søk etter «Imou Life» for å laste ned og installere appen. Opprett en konto og logg inn.

❸ Sett opp kameraet (Del 3)
Skann QR-koden på enheten eller dekselet til denne veiledningen med appen, og følg instruksjonene på skjermen for å fullføre oppsettet.

❹ Sette opp kameraet (Del 4)
Lad kameraet helt opp før installasjon. Sørg for at monteringsoverflaten er sterk nok til å holde tre ganger vekten til kameraet.

Knapp	Beskrivelse
⏻	**Slå på/av kameraet** Trykk og hold inne i ⏻.
⏻	**Åpne/avslutt AP-modus** Dobbelttrykk på ⏻. LED-lyset blinker sakte blått og rødt i AP-modus.
📹	**Åpne/avslutt Vlog-modus** Trykk på 📹. LED-lyset blinker sakte blått og rødt i Vlog-modus, og kameraet begynner å ta opp kontinuerlig. ℹ Legg først til kameraet i Imou Life-appen.
	Tilbakestille kameraet Trykk og hold inne 📹 i 5 s.

LED-status		Enhetens status
Blå	Blinker sakte	Lading
	Fast	Fullt ladet
Grønn	Blinker sakte	Klar til å konfigurere enheten
	Blinker hurtigt	Tilslutter routeren
	Fast	Opstart
	Ensfarvet	Fungerer korrekt
Rød	Blinker sakte	Koblet fra ruteren
	Fast	Fejlfunktion på enhed
Rød og blå	Skiftevis	I tilstanden VLOG
Rød og grøn	Skiftevis	Opdaterer firmware (opretholder et tilstrækkeligt batteriniveau)

Suomi

❶ Kytke kamera päälle (Osa 1)
Käynnistä kamera pitämällä virtapainiketta painettuna 3 s. LED syttyy vihreänä, kun kamera käynnistyy. Jos LED vilkkuu punaisena kahdesti ja sammuu sitten, kameran akku on tyhjä. Lataa se 5 V DC 2 A verkkolaitteella tai aurinkopaneelilla (kumpikin myydään erikseen).

❷ Asenna Imou Life -sovellus (Osa 2)
Skannaa QR-koodi osassa 2 tai etsi nimellä "Imou Life" ladataksesi ja asentaaksesi sovelluksen. Luo tili ja kirjaudu sisään.

❸ Määritä kamera (Osa 3)
Skannaa laitteen rungossa tai tämän oppaan kannessa oleva QR-koodi sovelluksella ja suorita sitten määritys loppuun noudattamalla näytön ohjeita.

❹ Asenna kamera (Osa 4)
Lataa kamera täyteen ennen asentamista. Varmista, että asennuspinta on riittävän vahva kestämään kameran painon kolminkertaisesti.

Painike	Kuvaus
⏻	**Kameran virran kytkeminen päälle / pois päältä** Pidä ⏻ painettuna.
⏻	**Siirry AP-tilaan / poistu AP-tilasta** Paina kahdesti ⏻. LED vilkkuu hitaasti sinisenä ja punaisena AP-tilassa.
📹	**Siirry Vlog-tilaan / poistu Vlog-tilasta** Paina 📹. LED vilkkuu hitaasti sinisenä ja punaisena Vlog-tilassa ja kamera aloittaa jatkuvan tallennuksen. ℹ Lisää kamera ensin Imou Life -sovellukseen.
	Nollaa kamera Pidä 📹 painettuna 5 sekunnin ajan.

LED-tila		Laitteen tila
Sininen	Vilkkuu hitaasti	Lataa
	Kiinteä	Ladattu täyteen
Vihreä	Vilkkuu hitaasti	Valmis määrittämään laitteen
	Vilkkuu nopeasti	Yhdistetään reitittimeen
	Kiinteä	Käynnistyy
		Toimii oikein
Punainen	Vilkkuu hitaasti	Kytketty irti reitittimestä
	Kiinteä	Laitteen toimintahäiriö
Punainen ja sininen	Vaihtuva	VLOG-tilassa
		Laitteen tukiasema kytketty päälle
Punainen ja vihreä	Vaihtuva	Laiteohjelmiston päivitys (pidä akussa riittävä varaus)

עברית

❶ הפעלת מצלמה פעיל (חלק 1)
יש לבצע לראיה מנשיכת על לחץ המצלמה למטה ' שנ' כדי להפעיל את המצלמה. נוריות ה-LED יאירו בירוק כשהמצלמה מאותחלת. אם נוריות ה-LED מהבהבות באור אדום פעמיים, ולאחר מכן נכבות, זה אומר שאין במצלמה סוללה מתפקדת. נא לטעון אותה עם מתאם חשמלי של 5VDC 2A או לוח סולרי (שניהם נמכרים בנפרד).

❷ קבלת האפליקציה Imou Life (חלק 2)
סרוק את קוד QR בחלק 2 או חפש את האפליקציה "Imou Life" כדי להוריד את היישומון ולהתקין אותו. יש ליצור חשבון ולהתחבר.

❸ כיוון המצלמה (חלק 3)
יש לסרוק זם המצלמה את קוד QR שעל גוף ההתקן או על הטיפוח של מדריך זה, ולאחר מכן למלא אחר ההוראות על המסך כדי להשלים את הכיוון.

❹ התקנת המצלמה (חלק 4)
יש לבצע טעינה מלאה של המצלמה לפני ביצוע ההתקנה. בדוק כדי לוודא שמשטח ההרכבה חזק מספיק כדי לשאת פעים שמשקלם פי שלושה ממשקל המצלמה.

כפתור	תיאור
⏻	**הפעלת/כיבוי של המצלמה** יש ללחוץ על ⏻ ברציפות.
⏻	**כניסה/ יציאה מצב AP** יש ללחוץ לחיצה כפולה ⏻. נורית החיווי מהבהבת באיטיות בכחול/ ואדום במצב AP.
📹	**כניסה/ יציאה מצב ולוג** יש ללחוץ 📹. נורית החיווי מהבהבת באיטיות בכחול/ ואדום במצב ולוג והמצלמה מתחילה להקליט ברציפות. ℹ נבקשך להוסיף תחילה את המצלמה ליישום Imou Life.
	איפוס המצלמה יש ללחוץ על 📹 ברציפות 5 שניות.

סטטוס התקן	סטטוס נורית LED	
כחול	הבהוב אטי	טעינה
	טעינה מלאה	באופן רציף
ירוק	הבהוב אטי	מוכן לכינון ההתקן
	הבהוב מהיר	חיבור לנתב
	אתחול	באופן רציף
	פעולת כשורה	
אדום	הבהוב אטי	בוצע ניתוק מהנתב
	באופן רציף	תקלת התקן
אדום וכחול	לסירוגין	במצב VLOG
		הפעלת הנקודה החמה של ההתקן
אדום וירוק	לסירוגין	עדכון קושחה (יש לוודא שהטוללה טעונה)

Čeština

❶ Zapněte kameru (Část 1)
Podržením tlačítka napájení po dobu 3 s zapněte kameru. Při spouštění kamery se rozsvítí zelená kontrolka LED. Pokud kontrolka LED dvakrát zabliká červeně a poté zhasne, znamená to, že je baterie kamery vybitá. Nabijte ji pomocí napájecího adaptéru 5 V DC 2 A nebo solárního panelu (každé zariadenie sa predáva samostatne).

❷ Stáhněte si aplikaci Imou Life (Část 2)
Naskenujte QR kód v části 2 nebo vyhledejte „Imou Life" a aplikaci stáhněte a nainstalujte. Vytvořte si účet a přihlaste se.

❸ Nastavte kameru (Část 3)
Pomocí aplikace naskenujte kód QR na těle zařízení nebo na obálce této příručky a poté podle pokynů na obrazovce dokončete nastavení.

❹ Nainstalujte kameru (Část 4)
Před instalací kameru plně nabijte. Zajistěte, aby byl montážní povrch dostatečně pevný, aby udržel trojnásobek hmotnosti kamery.

Tlačítko	Popis
⏻	**Zapnutí/vypnutí kamery** Stiskněte a podržte ⏻.
⏻	**Spustit/ukončit režim AP** Dvojitě stiskněte ⏻. V režimu AP kontrolka LED pomalu bliká modře a červeně.
📹	**Spustit/ukončit režim Vlog** Stiskněte 📹. V režimu Vlog kontrolka LED pomalu bliká modře a červeně a kamera spustí průběžné nahrávání. ℹ Najprv pridajte kameru do aplikácie Imou Life.
	Resetovat kameru Stlačte a podržte tlačítko 📹 na 5 s.

Stavová LED dioda		Stav zařízení
Modrá	Bliká pomalu	Nabíjení
	Trvale svítí	Plně nabito
Zelená	Bliká pomalu	Připraveno k nastavení zařízení
	Bliká rychle	Připojování k routeru
	Trvale svítí	Připojeno
		Funguje správně
Červená	Bliká pomalu	Odpojeno od routeru
	Trvale svítí	Došlo k závadě zařízení
Červená a modrá	Střídavě svítí	V režimu VLOG
		Zapnutý hotspot zařízení
Červená a zelená	Střídavě svítí	Aktualizace firmwaru (zajistěte dostatečné nabití baterie)

Slovenčina

❶ Zapnutie kamery (časť 1)
Na zapnutie kamery podržte stlačené tlačidlo napájania po dobu 3 s. Pri spúšťaní kamery sa indikátor LED rozsvieti nazeleno. Ak indikátor LED zabliká dvakrát načerveno a zhasne, znamená to, že batérie kamery vybitá. Nabite ju pomocou napájacieho adaptéra 5 V DC 2 A alebo solárneho panela (každé zariadenie sa predáva samostatne).

❷ Získanie aplikácie Imou Life (časť 2)
Naskenujte kód QR v časti 2 alebo vyhľadajte „Imou Life" a stiahnite a nainštalujte aplikáciu. Vytvorte si účet a prihláste sa.

❸ Nastavenie kamery (časť 3)
Pomocou aplikácie naskenujte kód QR na tele zariadenia alebo na obale tejto príručky a potom postupujte podľa pokynov na obrazovke a dokončite nastavenie.

❹ Inštalácia kamery (časť 4)
Pred inštaláciou kameru úplne nabite. Skontrolujte, či je montážny povrch dostatočne pevný na to, aby udržal trojnásobnú hmotnosť kamery.

Tlačidlo	Popis
⏻	**Zapnutie/vypnutie kamery** Stlačte a podržte ⏻.
⏻	**Vstup/výstup z režimu AP** Dvakrát stlačte ⏻. LED pomaly bliká modrou a červenou farbou v režime AP.
📹	**Vstup/výstup z režimu Vlog** Stlačte 📹. Kontrolka LED v režime Vlog pomaly bliká modrou a červenou farbou a kamera začne nepretržite nahrávať. ℹ Najprv pridajte kameru do aplikácie Imou Life.
	Resetovať kameru Stlačte a podržte 📹 na 5 s.

Stav LED		Stav zariadenia
Modrá	Pomalé blikanie	Nabíjanie
	Nepretržite	Plne nabité
Zelená	Pomalé blikanie	Pripravené na nastavenie zariadenie
	Rýchle blikanie	Pripojenie k smerovaču
	Nepretržite	Spúšťanie
		Funguje správne
Červená	Pomalé blikanie	Odpojené od smerovača
	Nepretržite	Zlyhanie zariadenia
Červená a modrá	Striedanie	V režime VLOG
		Hotspot zariadenia je zapnutý
Červená a zelená	Striedanie	Aktualizácia firmvéru (zabezpečte dostatočné nabitie batérie)

Srpski

❶ Uključivanje kamere (1. deo)
Pritisnite i držite dugme za napajanje 3 sekunde da biste uključili kameru. LED lampice svaju zeleno dok se kamera ponovo pokreće. Ako LED lampica dvaput trepne crveno i ugasi se, baterija kamere je istrošena. Napunite je pomoću adaptera za napajanje od 5VDC 2A ili solarnog panela (prodaju se zasebno).

❷ Preuzimanje aplikacije Imou Life (2. deo)
Skenirajte QR kôd u 2. delu ili potražite „Imou Life", pa preuzmite i instalirajte aplikaciju. Otvorite nalog i prijavite se.

❸ Podešavanje kamere (3. deo)
Pomoću aplikacije skenirajte QR kôd na kućištu uređaja ili na naslovnoj stranici ovog vodiča, a zatim pratite uputstva na ekranu kako biste dovršili podešavanje.

❹ Instaliranje kamere (4. deo)
Napunite kameru do kraja pre instaliranja. Površina na koju se montira treba da bude dovoljno jaka da nosi trostruku težinu kamere.

Dugme	Opis
⏻	**Uključite/isključite kameru** Pritisnite i zadržite ⏻ .
⏻	**Udi/izađi iz AP režima** Dva puta pritisnite ⏻. LED lampica polako trepće plavo i crveno u AP režimu.
📹	**Udi/izađi iz Vlog režima** Pritisnite 📹. LED lampica polako trepće plavo i crveno u Vlog režimu i kamera počinje sa neprekidnim snimanjem. ℹ Prvo dodajte kameru u aplikaciju Imou Life.
	Resetuj kameru Pritisnite i zadržite 📹 5 s.

Status LED lampice		Status uređaja
Plava	Sporo treptanje	Punjenje
	Bez prekida	Potpuno pun
Zelena	Sporo treptanje	Uređaj je spreman za konfigurisanje
	Brzo treptanje	Povezivanje sa ruterom
	Bez prekida	Podizanje sistema
		Pravilan rad
Crvena	Sporo treptanje	Veza sa ruterom prekinuta
	Bez prekida	Uređaj je neispravan
Crvena i plava	Naizmenično	U režimu VLOG
		Pristupna tačka uređaja uključena
Crvena i zelena	Naizmenično	Ažuriranje firmvera (baterija dovoljno puna)

Română

❶ Porniți camera (Partea 1)
Țineți apăsat butonul de pornire timp de 3 secunde, pentru a porni camera. LED-ul se aprinde în verde atunci când camera pornește. Dacă LED-ul clipește roșu de două ori și apoi se stinge, atunci camera este descărcată. Vă rugăm să-l încărcați cu un adaptor de alimentare de 5VDC 2A sau prin intermediul unui panou solar (fiecare articol se vinde separat).

❷ Obțineți aplicația Imou Life (Partea 2)
Scanați codul QR partea 2 sau "Imou Life" pentru a descărca și a instala aplicația. Creați un cont și conectați-vă.

❸ Configurați camera (Partea 3)
Scanați codul QR de pe corpul dispozitivului sau de pe coperta acestui ghid, cu aplicația, apoi urmați instrucțiunile de pe ecran, pentru a finaliza configurarea.

❹ Instalați Camera (Partea 4)
Încărcați complet camera înainte de instalare. Asigurați-vă că suprafața de montare este suficient de puternică pentru a susține de trei ori greutatea camerei.

Buton	Descriere
⏻	**Porniți/opriți camera** Apăsați lung ⏻ .
⏻	**Intrați/ieșiți din modul AP** Apăsați de două ori pe ⏻ . LED-ul clipește încet în albastru și în roșu, în modul AP.
📹	**Intrați/ieșiți din modul Vlog** Apăsați 📹 . LED-ul clipește încet în albastru și în roșu, în modul Vlog, iar camera începe să înregistreze continuu. ℹ Vă rugăm să conectați mai întâi camera la Imou Life APP.
	Resetați camera Apăsați și mențineți apăsat 📹 timp de 5 secunde.

Stare LED		Stare dispozitiv
Albastru	Clipește încet	Se încarcă
	Solid	Încărcare completă
Verde	Clipește încet	Pregătit pentru configurarea dispozitivului
	Clipește rapid	În curs de conectare la router
	Solid	Pornește
		Funcționează corespunzător
Roșu	Clipește încet	Deconectat de la router
	Solid	Defecțiune a dispozitivului
Roșu și albastru	Alternativ	În modul VLOG
		Hotspot-ul dispozitivului este pornit
Roșu și verde	Alternativ	Actualizare firmware (păstrați bateria în limite suficiente)

Magyar

❶ A kamera bekapcsolása (1. rész)
A kamera bekapcsolásához tartsa nyomva a bekapcsológombot 3 másodpercig. A kamera indításakor a LED zöld színben világít. Ha a LED vörös színben kétszer felvillan, majd kialszik, akkor a kamera akkumulátora lemerült. Töltse fel egy 5V DC 2A-es tápadapterrel vagy egy napelemmel (mindkettő külön kapható).

❷ Az Imou Life alkalmazás beszerzése (2. rész)
Az alkalmazás letöltéséhez és telepítéséhez olvassa be a QR-kódot lásd: 2. rész, vagy keressen rá az „Imou Life"-ra. Hozzon létre egy fiókot, és jelentkezzen be.

❸ A kamera beállítása (3. rész)
Az alkalmazással olvassa be a készüléken vagy az ennek az útmutatónak a borítóján található QR-kódot, majd kövesse az utasításokat a beállítás befejezéséhez.

❹ A kamera telepítése (4. rész)
Telepítés előtt töltse fel teljesen a kamerát. Ellenőrizze, hogy a szerelési felület képes-e megtartani a kamera súlyának háromszorosát.

Gomb	Leírás
⏻	**Kamera be-/kikapcsolása** Tartsa benyomva az ⏻ gombot.
⏻	**AP-mód - belépés/kilépés** Nyomja meg kétszer az ⏻ gombot. AP-módban a LED lassan villog váltakozó kék és piros színnel.
📹	**Vlog mód - belépés/kilépés** Nyomja meg az 📹 gombot. Vlog módban a LED lassan villog váltakozó kék és piros színnel, a kamera pedig ezzel egyidőben rögzíteni kezd. ℹ Kérjük, adja hozzá előzetesen a kamerát az Imou Life alkalmazáshoz
	Kamera visszaállítása Tartsa benyomva az 📹 gombot 5 másodpercig.

LED állapota		Készülék állapota
Kék	Lassan villog	Töltés
	Folyamatos	Teljesen feltöltve
Zöld	Lassan villog	A készülék telepítésre készen
	Gyorsan villog	Csatlakozás a routerhez
	Folyamatos	Indítás
		Megfelelő működés
Vörös	Lassan villog	Leválasztva a routerről
	Folyamatos	Készülékhiba
Vörös+Kék	Váltakozó	VLOG üzemmód
		Az eszköz hotspotja be van kapcsolva
Vörös+Zöld	Váltakozó	Firmware-frissítés (ügyeljen a megfelelő töltöttségre)

Latviski

❶ Kameras ieslēgšana (1. daļa)
Lai ieslēgtu kameru, nospiediet un 3 sek. turiet nospiestu barošanas pogu. LED iedegas zaļā krāsā, kad kamera tiek sāknēta. Ja LED virzās reizes mirgo sarkanā krāsā un izslēdzas, kamerai ir izlādējies akumulators. Uzlādējiet to ar 5VDC 2 A strāvas adapteri vai saules bateriju (katrs tiek pārdots atsevišķi).

❷ Lejupielādējiet lietotni "Imou Life" (2. daļa)
Skenējiet QR kodu 2. daļā vai meklējiet "Imou Life", lai lejupielādētu un uzstādītu lietotni. Izveidojiet kontu un pieslēkties.

❸ Kameras iestatīšana (3. daļa)
Izmantojot lietotni, skenējiet QR kodu, kas atrodas uz ierīces korpusa vai uz šīs rokasgrāmatas vāka; pēc tam izpildiet ekrānā redzamos norādījumus, lai pabeigtu iestatīšanu.

❹ Kameras instalēšana (4. daļa)
Pirms instalēšanas pilnībā uzlādējiet kameru. Pārliecinieties, ka montāžas virsma ir pietiekami izturīga, lai noturētu svaru, kas trīs reizes pārsniedz kameras svaru.

Poga	Apraksts
⏻	**Kameras ies./izsl.** Nospiediet un turiet nospiestu ⏻ .
⏻	**Ieiešana/iziešana no AP režīma** Divreiz nospiediet ⏻. Gaismas diode AP režīmā lēni mirgo zilā un sarkanā krāsā.
📹	**Ieiešana/iziešana no Vlog režīma** Nospiediet 📹. Gaismas diode Vlog režīmā lēni mirgo zilā un sarkanā krāsā. Kamera sāk nepārtrauktu ierakstu. ℹ Vispirms pievienojiet kameru lietotnei Imou Life.
	Kameras atiestatīšana Turiet nospiestu 5 sek. līdz atskan signāls.

LED stāvoklis		Ierīces stāvoklis
Zils	Lēna mirgošana	Uzlāde
	Nepārtraukts	Pilnīgi uzlādēts
Zaļš	Lēna mirgošana	Gatavs iestatīt ierīci
	Ātra mirgošana	Savienošana ar maršrutētāju
	Nepārtraukts	Sāknēšana
		Darbojas pareizi
Sarkans	Lēna mirgošana	Atvienošana no maršrutētāja
	Nepārtraukts	Ierīces disfunkcija
Sarkans un zils	Mainīgs	VLOG režīms
		Ierīces tīklājs ir ieslēgts
Sarkans un zaļš	Mainīgs	Programmaparatūras atjaunināšana (pārliecinieties, ka akumulators ir pietiekami uzlādēts)

Eesti

❶ Kaamera sisselülitamine (1. osa)
Kaamera sisselülitamiseks hoidke toitenuppu 3 s all. Kaamera algkäivitamise ajal põleb LED-tuli roheliselt. Kui LED-tuli vilgub punaselt kaks korda ja seejärel kustub, hakkab kaamera aku tühjaks saama. Laadige seda 5 V, 2 A alalisvoolu toiteadapteriga või päikesepaneeliga (mõlemat müüakse eraldi).

❷ Rakenduse Imou Life hankimine (2. osa)
Rakenduse allalaadimiseks ja installimiseks skannige QR-koodi vt 2. osa või otsige rakendust Imou Life. Looge konto ja logige sisse.

❸ Kaamera ülesseadmine (3. osa)
Rakendust kasutades skannige seadme korpusel või juhendi kaanel olevat QR-koodi ja järgige ülesseadmiseks ekraanile kuvatavaid juhiseid.

❹ Kaamera paigaldamine (4. osa)
Enne paigaldamist laadige kaamera täis. Veenduge, et paigalduspind oleks piisavalt tugev kaamera vähemalt kolmekordse raskuse kandmiseks.

Nupp	Kirjeldus
⏻	**Kaamera toite sisse-/väljalülitus** Hoidke ⏻ all.
⏻	**AP-režiimi sisenemine/väljumine** Vajutage kaks korda ⏻ . AP-režiimis vilgub LED aeglaselt sinise ja punasena.
📹	**Vlog-režiimi sisenemine/väljumine** Vajutage 📹 . Vlog-režiimis vilgub LED aeglaselt sinise ja punasena ning kaamera hakkab pidevat salvestama. ℹ Esmalt lisage rakenduses Imou Life kaamera.
	Kaamera lähtestus Hoidke 📹 5 sekundit all.

LED-tule olek		Seadme olek
Sinine	Vilgub aeglaselt	Laadimine
	Püsiv	Täis laetud
Roheline	Vilgub aeglaselt	Seade algseadistuseks valmis
	Vilgub kiiresti	Ühendamine marsruuteriga
	Püsiv	Alglaadimine
		Töötab korralikult
Punane	Vilgub aeglaselt	Ühendus ruuteriga on katkestatud
	Püsiv	Seadme talitlushäire
Punane ja sinine	Vaheldub	VLOG-ri režiimis
		Seadme kuumkoht on sisse lülitatud
Punane ja roheline	Vaheldub	Püsivara värskendamine (akut peab olema piisavalt)

Lietuvių

❶ Kameros įjungimas (1 dalis)
Paspauskite ir 3 s palaikykite nuspaudę maitinimo mygtuką, kad įjungtumėte kamerą. LED šviečia žaliai, kai kamera perkraunama. Jei LED dukart subliksi raudonai, o po to išsijungia, reiškia kameroje nėra baterijos. Įkraukite ją 5 V K 2 A maitinimo adapteriu arba saulės baterijų plokšte (abu šie įsitaisai parduodami atskirai).

❷ „Imou Life" programėlės gavimas (2 dalis)
Nuskaitykite QR kodą 2 dalyje arba ieškokite „Imou Life", kad atsisiųstumėte ir įdiegtumėte. Sukurkite paskyrą ir prisijunkite.

❸ Kameros sąrankos nustatymas (3 dalis)
Naudodami programėlę nuskaitykite QR kodą, esantį ant įrenginio korpuso arba šio vadovo viršelyje, tada vadovaukitės ekrane pateikiamais nurodymais, kad užbaigtumėte sąranką.

❹ Kameros montavimas (4 dalis)
Prieš montuodami kamerą, ją visiškai įkraukite. Įsitikinkite, kad tvirtinimo paviršius yra pakankamai tvirtas, kad išlaikytų tris kartus didesnį už kamerą svorį.

Mygtukas	Aprašymas
⏻	**Kameros įjungimas ir išjungimas** Paspauskite ir palaikykite ⏻
⏻	**Įjungti / išjungti AP režimą** Dukart paspauskite ⏻ . LED lėtai mirksi mėlynai ir raudonai AP režimu.
📹	**Įjungti / išjungti vaizdo tinklaraščio režimą** Paspauskite 📹. LED lėtai mirksi mėlyna ir raudona spalvomis vaizdo tinklaraščio režimu ir kamera pradeda nuolat įrašinėti. ℹ Pirma įtraukite kamerą į „Imou Life" programėlę.
	Nustatyti kamerą iš naujo Paspauskite 📹 ir palaikykite 5 sek.

LED būsena		Įrenginio būsena
Mėlyna	Blykčioja lėtai	Krovimas
	Šviečia	Visiškai įkrauta
Žalia	Blykčioja lėtai	Parengta nustatyti įrenginį
	Blykčioja greitai	Jungiasi prie maršrutizatoriaus
	Šviečia	Įkraunama
		Veikia tinkamai
Raudona	Blykčioja lėtai	Atjunkite nuo maršrutizatoriaus
	Šviečia	Įrenginys blogai veikia
Raudona ir mėlyna	Kataliojasi	VLOG režimu
		Įrenginio aktyvioji sritis įjungta
Raudona ir žalia	Kataliojasi	Programinės aparatinės įrangos naujinimas (baterija turi būti pakankamai įkrauta)

Ελληνικά

❶ Ενεργοποίηση κάμερας (Μέρος 1)
Κρατήστε πατημένο το κουμπί λειτουργίας για 3 δευτερόλεπτα για να ενεργοποιήσετε την κάμερα. Η λυχνία LED ανάβει με πράσινο χρώμα κατά την εκκίνηση της κάμερας. Εάν η λυχνία LED αναβοσβήσει δύο φορές με κόκκινο χρώμα και, στη συνέχεια, σβήσει, η μπαταρία της κάμερας έχει εξαντληθεί. Φορτίστε με ένα τροφοδοτικό 5VDC 2A ή ένα ηλιακό πάνελ (πωλούνται ξεχωριστά).

❷ Λήψη εφαρμογής Imou Life (Μέρος 2)
Σαρώστε τον κωδικό QR στο μέρος 2 ή αναζητήστε το «Imou Life» για Λήψη και εγκατάσταση της εφαρμογής. Δημιουργήστε έναν λογαριασμό και συνδεθείτε.

❸ Ρύθμιση κάμερας (Μέρος 3)
Σαρώστε τον κωδικό QR στο σώμα της συσκευής ή στο εξώφυλλο αυτού του οδηγού με την εφαρμογή και, στη συνέχεια, ακολουθήστε τις οδηγίες επί της οθόνης για να ολοκληρώσετε τη ρύθμιση.

❹ Εγκατάσταση κάμερας (Μέρος 4)
Φορτίστε πλήρως την κάμερα πριν από την εγκατάστασή. Βεβαιωθείτε ότι η επιφάνεια στήριξης είναι αρκετά ισχυρή ώστε να κρατάει τρεις φορές το βάρος της κάμερας.

Πλήκτρο	Περιγραφή
⏻	**Ενεργοποίηση/απενεργοποίηση της κάμερας** Πιέστε και κρατήστε πιεσμένο το ⏻ .
⏻	**Είσοδος/έξοδος στη/από τη λειτουργία AP** Πιέστε δύο φορές το ⏻. Η LED αναβοσβήνει αργά με μπλε και κόκκινο χρώμα στη λειτουργία AP.
📹	**Είσοδος/έξοδος στη/από τη λειτουργία Vlog** Πιέστε το 📹. Η LED αναβοσβήνει αργά με μπλε και κόκκινο χρώμα στη λειτουργία Vlog και η κάμερα αρχίζει τη συνεχή καταγραφή. ℹ Προσθέστε πρώτα την κάμερα στην εφαρμογή Imou Life