imou

사용자 매뉴얼

집진 로봇 청소기 시리즈

V1.0.0

안전 예방 조치

사용 제한

- 비닐봉지는 위험합니다. 질식의 위험을 방지하기 위해 유아 및 어린이의 손이 닿지 않는 곳에 보관하십시오.
- 이 제품은 가정용이며 바닥 청소용으로만 제작되었습니다. 실외(개방된 발코니 등), 바닥이 아닌 다른 표면(소파 등)에서 또는 상업용이나 산업용으로 사용하지 마십시오.
- 가드레일이 없어 추락할 수 있는 환경(복층 건물, 개방된 발코니, 가구 위 등)에서 제품을 사용하지 마십시오.
- 제품을 40℃ (104°F) 이상 또는 0℃ (32°F)보다 낮은 온도에서 사용하지 마십시오. 바닥에 액체 또는 점성이 있는 물질이 있는 경우 제품을 사용하지 마십시오.
- 청소기가 작동하는 동안 케이블이 끌리지 않도록 제품을 사용하기 전에 바닥에 케이블이 없도록 하십시오.
- 바닥에 있는 깨지기 쉬운 물품 및 기타 물품(꽃병 또는 비닐봉지 등)이 장치가 작동하는 동안 방해가 되거나 충돌하지 않도록 하십시오. 귀중품이 손상될 수 있습니다.
- 신체적, 감각적 또는 정신적 장애가 있는 사람 또는 경험과 지식이 부족한 사람(어린이 포함)이 지도 또는 감독 없이 제품을 사용하도록 하지 마십시오.
- 유아 또는 어린이가 제품을 장난감으로 사용하지 못하도록 하십시오.
- 메인 브러시 청소 도구를 어린이의 손이 닿는 곳에 보관하지 마십시오.
- 본체가 작동할 때는 머리카락, 털, 손가락 등 사람 또는 동물의 신체 부위가 청소기 흡입구 가까이 가지 않도록 하십시오.
- 제품을 사용해 가연성 물체(잔불이 있는 담배꽁초 등)를 청소하지 마십시오.
- 단단하거나 날카로운 물질(건축 자재 폐기물, 유리 또는 못 등)을 청소하기 위해 제품을 사용하지 마십시오.
- 레이저 범위 센서의 커버, 본체 상단 커버 또는 충돌 버퍼 장치를 로봇 운반용 손잡이로 사용하지 마십시오.
- 본체 및 집진 충전 도크를 청소 및 유지 관리하기 전에 소켓에서 플러그를 뽑아 제품을 끄고 전원 공급을 차단하십시오. 본체 또는 집진 충전 도크를 물에 담그거나 물로 헹궈 청소하지 마십시오.
- 제품의 어떤 부분도 젖은 헝겊 또는 액체를 사용해 닦지 마십시오.
- 카펫에서 걸레 모듈을 사용하지 마십시오.
- 제품을 사용할 때는 매뉴얼의 지침을 준수하십시오. 부적절한 사용으로 인한 모든 손실 또는 손상에 대한 책임은 사용자가 집니다.

배터리 및 충전

- 폭발을 초래할 수 있으므로 제품이 심하게 손상된 경우라 하더라도 장치를 태우는 행위는 금지됩니다.
- 타사 배터리, 충전기 또는 충전 도크를 사용하지 마십시오.
- 배터리 및 충전 도크를 분해, 수리 또는 개조하지 마십시오.
- 라디에이터와 같은 열원 근처에 충전 도크를 배치하지 마십시오.
- 젖은 헝겊이나 손으로 충전 도크 클립을 닦거나 청소하지 마십시오.
- 배터리는 일반 쓰레기로 폐기하지 마십시오. 배터리는 전문적인 재활용 업체에 폐기해야 합니다.
- 전원 코드가 손상된 경우 위험을 방지하기 위해 제조사, 제조사의 서비스 부서 또는 유사 부서의 전문가가 교체해야 합니다.
- 제품을 이동시켜야 하는 경우 본체가 꺼져 있는지 확인하십시오. 제품을 운반할 때는 원래 제공된 포장 상자를 사용하시기를 권장합니다.
- 장치에 물을 붓거나 장치를 물에 담그지 마십시오.
- 장시간 사용하지 않을 경우 완전히 충전한 다음 제품을 끄고 서늘하고 건조한 장소에 두십시오. 배터리가 손상되지 않도록 최소 3개월에 한 번 장치를 충전하십시오.
- 배터리를 제거할 때는 올바른 도구를 사용하십시오. 먼저 하단 커버의 나사를 제거합니다. 다음으로 하단 커버를 열고 터미널에서 배터리를 빼냅니다. 마지막으로 배터리 홀더에서 배터리를 제거합니다.
- 장치를 폐기할 때는 먼저 배터리를 장치에서 제거해야 합니다.
- 배터리를 제거하기 전에 장치의 전원을 꺼야 합니다.

1등급 레이저 제품. 이제품의레이저레이더는 1등급레이저에관한 GB 7247.1-2012/IEC 60825-1:2014 안전표준을준수하며, 인체에유해한 레이저방사선을생성하지않습니다.

KR

패키지 내용물

ⓘ 이 매뉴얼에 있는 제품, 액세서리, 사용자 인터페이스 및 기타 항목의 다이어그램은 구성도이며 참조를 위한 것입니다. 실제 제품은 제품 업데이트 및 업그레이드로 인해 매뉴얼에 있는 다이어그램과 다소 다를 수 있습니다. 일치하지 않는 경우 실제 제품이 우선합니다.

KR

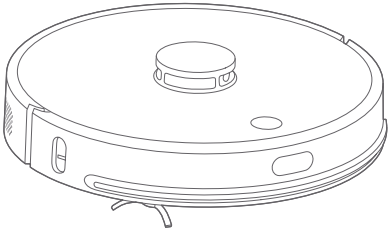

로봇 청소기

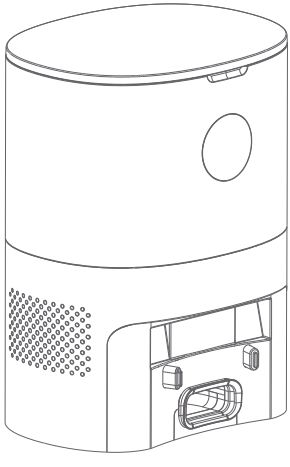

집진 충전 도크

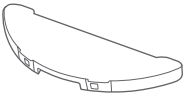

걸레 홀더



세탁용 걸레 천

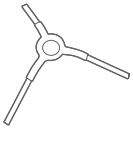

사이드 브러시



매뉴얼

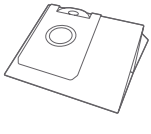

더스트 백

로봇 청소기에 설치된 액세서리

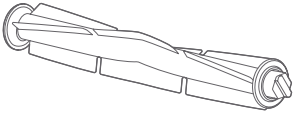

메인 브러시

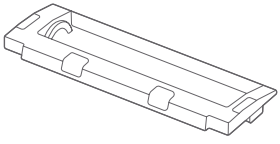

메인 브러시 커버

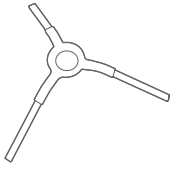

사이드 브러시

KR

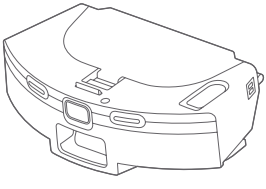

투인원 물탱크

집진 충전 도크에 설치된 액세서리

더스트 백(집진 충전 도크에 더스트 백이 1개 설치되어 있음)

ⓘ 더스트 백은 소모품이며 재사용할 수 없습니다. 주기적으로 교체하십시오.

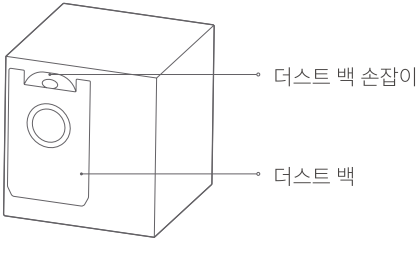

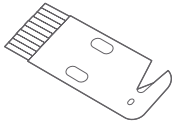

세척용 나이프(1개)

제품 소개

1. 장비

KR

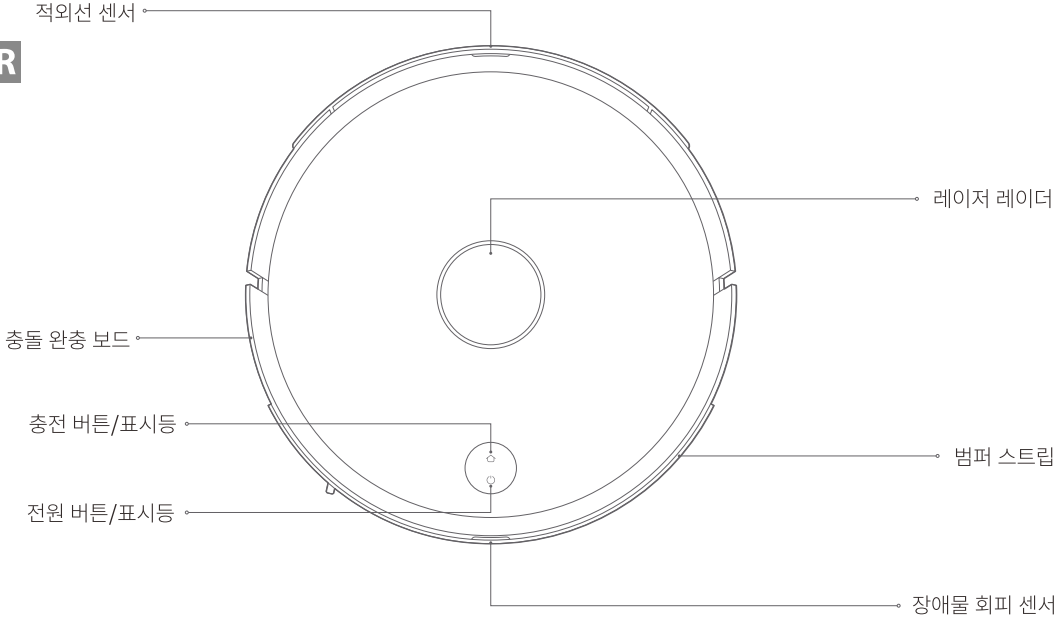

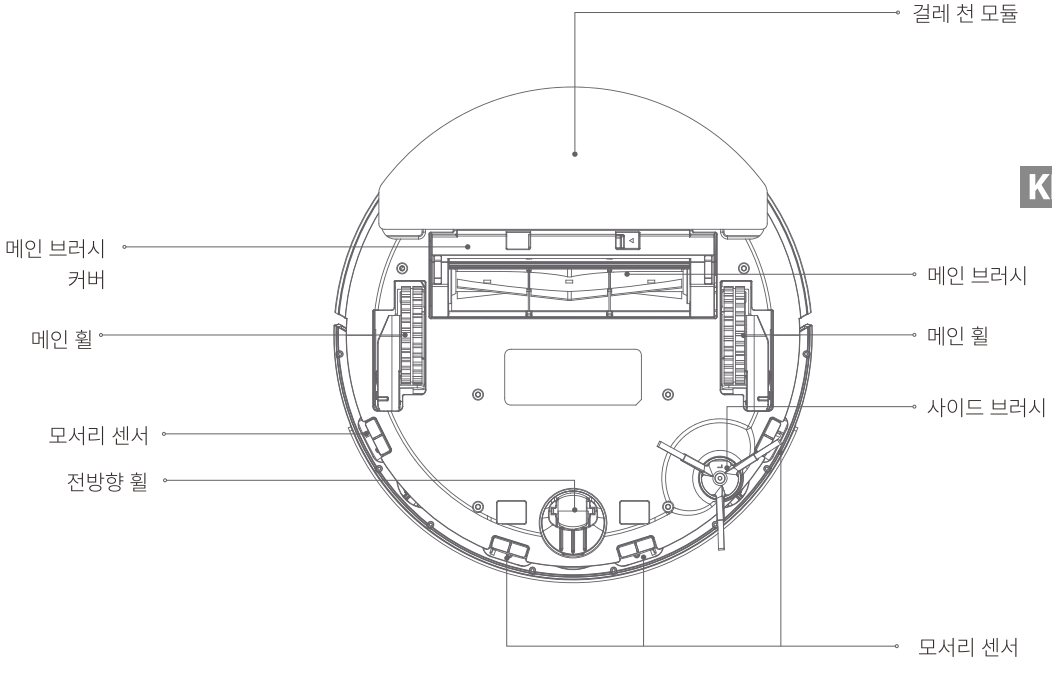
걸레 천 모듈
메인 브러시 커버
메인 브러시
메인 휠
메인 휠
사이드 브러시
모서리 센서
전방향 휠
모서리 센서

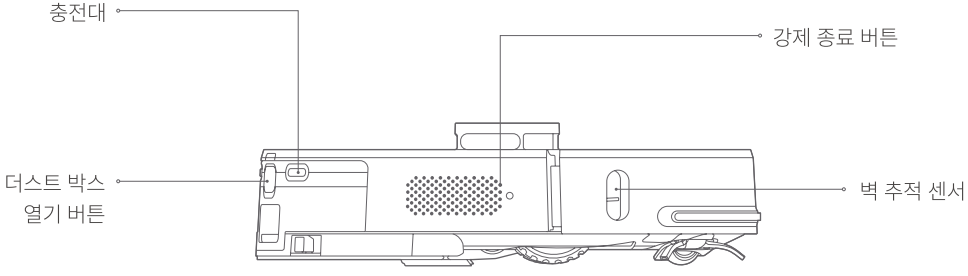

KR

LED 표시등 상태

LED 상태	LED 상태	장비 상태
흰색 표시등이 항상 켜짐	꺼짐	대기
흰색등 느리게 점멸	꺼짐	충전 중
흰색 표시등이 느리게 깜빡임	꺼짐	일시 중지
흰색 표시등이 항상 켜짐	꺼짐	청소 중
꺼짐	주황색 표시등이 항상 켜짐	충전
빨간색 표시등이 빠르게 깜빡임	꺼짐	이상 표시
흰색 표시등이 느리게 깜빡임	꺼짐	켬
흰색 표시등이 빠르게 깜빡임	꺼짐	끔
흰색 표시등이 느리게 깜빡임	꺼짐	Wi-Fi 연결 안 됨
흰색 표시등이 항상 켜짐	꺼짐	Wi-Fi 연결됨
흰색 표시등이 항상 켜짐	꺼짐	Wi-Fi 연결 중

2. 집진 충전 도크

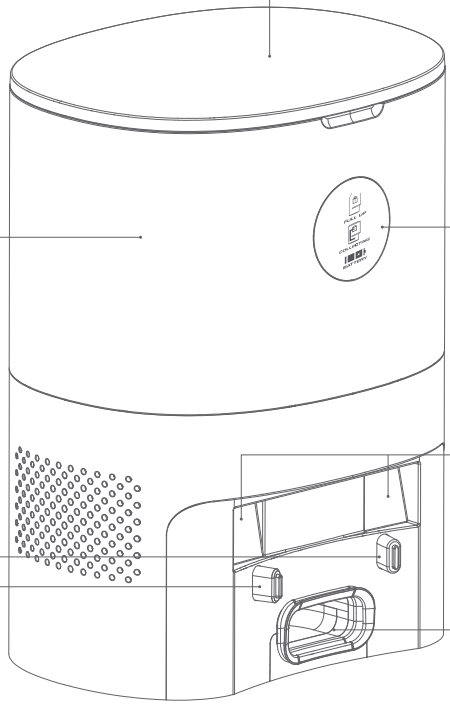

상단 커버
상단 커버를 열고 더스트 백을 끼우고/제거합니다.

표시등

더스트 백
수납칸

적외선 렌즈

충전 및 집진 센서

진공 흡입구
진공 흡입구를 통해 본체가 쓰레기를 빨아들여 더스트 백으로 보냅니다.

KR

집진 충전 도크의 표시등 상태 설명

ⓘ 팬이 올바르게 동작하지 않으면 모든 표시등이 밝게 깜박입니다.

집진 충전 도크 상태	집진 충전 도크의 표시등 상태
FULL UP	더스트 백이 꽉 차면 이 표시등이 계속 켜져 있습니다. 더스트 백이 올바르게 설치되지 않으면 표시등이 깜빡입니다.
COLLECTING	집진하는 동안에는 이 표시등이 밝게 깜빡입니다.
BATTERY	제품이 완전히 충전되면 2개의 바가 녹색이 됩니다. 배터리 용량이 50% 이하일 때 하나의 바가 짙은 녹색으로 변합니다.

설치 및 사용

1. 에지 보호 바 제거

로봇 청소기를 실내의 평평한 바닥 위에 놓습니다. 앞 범퍼 양쪽 끝에 있는 에지 보호 바를 제거합니다.

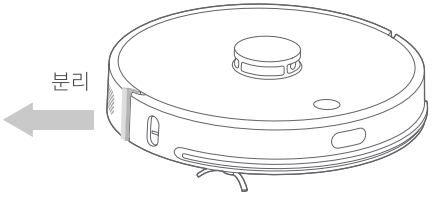

KR

2. 집진 충전 도크 설치

- 집진 충전 도크를 평평한 바닥 위 벽면에 배치합니다. 요구 사항을 충족하는 소켓에 전원 플러그를 꽂고 전원을 켭니다.
- 충전 도크 앞면에서 1.2m, 양쪽 옆면에서 0.5m 이내에 장애물이 없어야 합니다.

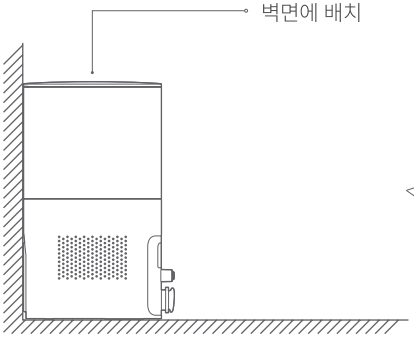

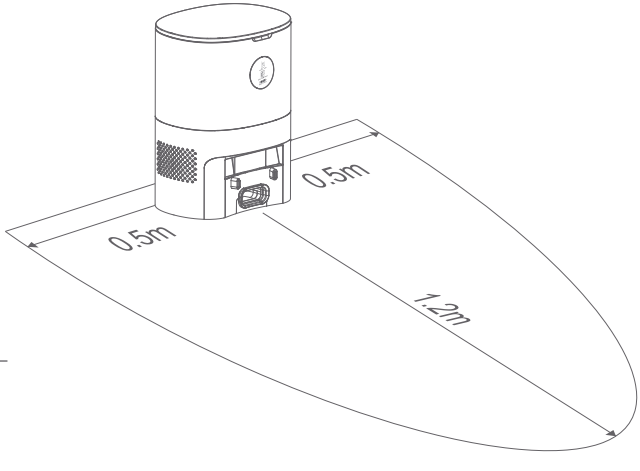

3. 로봇 청소기 충전

로봇 청소기를 작동시키려면 ⏻ 버튼을 3초 동안 길게 누릅니다. 그 다음 ⌂ 버튼을 눌러 로봇 청소기를 충전 도크로 부릅니다. 로봇 청소기가 완충되면 대기 모드가 됩니다.

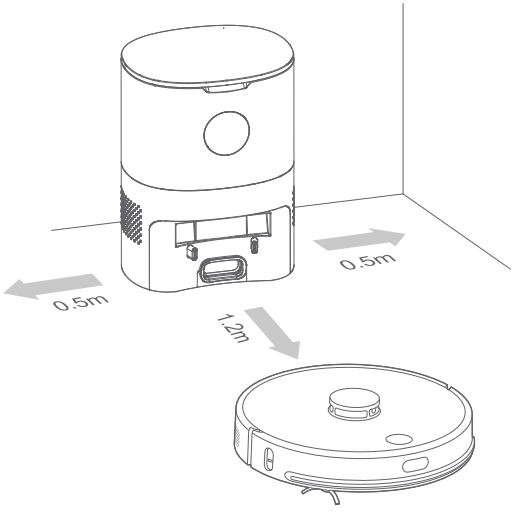

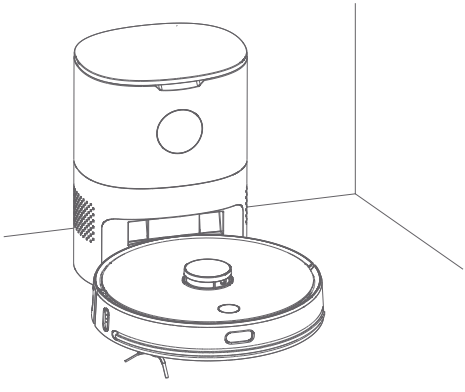

⏻ 흰색등이 느리게 점멸합니다.
⌂ 표시등이 꺼져 있습니다. 충전 중
⏻ 흰색등이 항상 켜져 있습니다.
⌂ 표시등이 꺼져 있습니다. 충전 완료

- 청소하기 전에 로봇 청소기를 완충하십시오.
- 청소하기 전에 바닥에 있는 케이블과 물품을 정리해 청소할 때 엉키고 끌리거나 충돌해 손상되지 않도록 하십시오.
- 로봇 청소기가 집진 충전 도크에서 청소를 시작하도록 직접 조작하는 것이 좋습니다. 이렇게 하면 청소기를 빠르게 충전할 수 있습니다.
- 청소 중 전원이 부족하면 로봇 청소기가 자동으로 집진 충전 도크로 복귀해 충전합니다. 충전이 완료되면 청소를 재개하기 위해 마지막으로 청소하던 위치로 돌아갑니다.

KR

설치 및 사용/청소

ⓘ 기본은 집 전체 청소 모드로 설정되어 있습니다. 장치를 앱에 연결하면 더 많은 모드를 사용할 수 있습니다.

1. 청소 중

- ⏻버튼을 눌러 전체를 청소합니다.
- 구역 청소를 시작하려면 ⌂버튼을 3초 동안 길게 누릅니다.

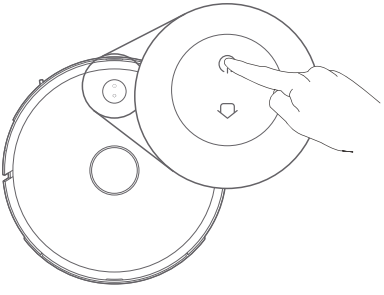

KR

2.일시 중지

로봇 청소기가 청소 중일 때 ⏻ 또는 ⌂ 버튼을 누르면 청소가 일시 중지됩니다.

3. 장치 켜짐

로봇 청소기는 60분 동안 멈춰 있으면 절전 모드가 됩니다. 절전 모드일 때는 아무 버튼이나 누르면 로봇 청소기가 깨어납니다.

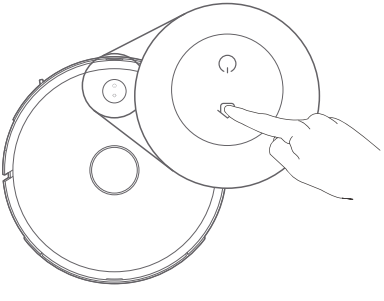

4. 자동 충전/수동 충전

- 청소할 때 전원이 부족하면 로봇 청소기가 도크로 자동으로 돌아가 충전합니다. 청소가 완료되면 로봇 청소기가 다시 충전 도크로 복귀합니다.
- 로봇 청소기가 청소 중일 때 ⏻ 또는 ⌂ 버튼을 누르면 일시 정지되고 ⌂ 버튼을 누르면 집진 충전 도크로 돌아가 충전합니다.

5. 끔

로봇 청소기가 멈춘 상태에서 ⏻ 버튼을 3초 동안 길게 누르면 장치가 꺼집니다. 전원 표시등이 5초 동안 빠르게 깜빡인 후 꺼집니다.

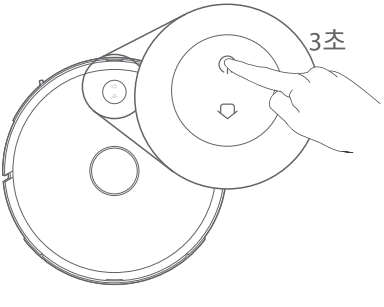

ⓘ 로봇 청소기는 전원을 끌 수 없으며 충전 시 절전 모드를 사용할 수 없습니다.

설치 및 사용/물걸레 청소

KR

1. 투인원 물탱크 제거

더스트 박스 열기 버튼을 누르면 투인원 물탱크를 제거합니다.

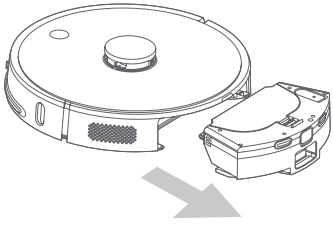

2. 걸레 홀더 설치

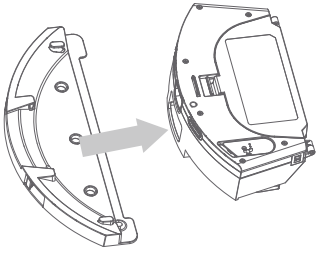

3. 물 추가

ⓘ 정수를 사용하시기를 권장합니다.

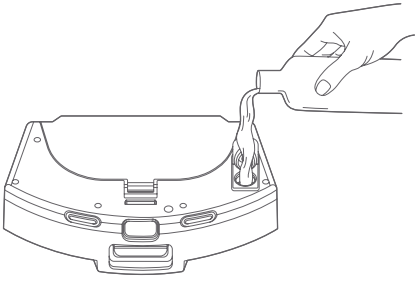

4. 물걸레

- ⏻ 버튼을 눌러 전체 물걸레 청소를 시작합니다.
- 구역 물걸레 청소를 시작하려면 ⌂ 버튼을 3초 동안 길게 누릅니다.

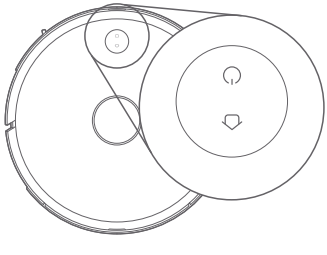

설치 및 사용/앱 연결

KR

아래 QR 코드를 스캔하거나 앱 스토어에서 "Imou"앱을 검색합니다. 앱을 다운로드하여 설치합니다.
앱을 열고 홈 페이지 우측 상단의 "+"을 클릭한 뒤 지시에 따라 장치를 추가하십시오.

ⓘ 앱 업그레이드 및 업데이트로 인해 실제 작동이 위의 설명과 다소 다를 수 있습니다. 현재 앱의 지시에 따라 작업을 수행하십시오.

Wi-Fi 초기화 및 공장 설정으로 초기화

로봇 청소기를 충전 도크에서 분리하고⏻및⌂버튼을 동시에 5초 동안 길게 누릅니다. 전원 표시등이 붉게 깜박이고 장치가 꺼집니다. 장치를 켜려면 ⏻버튼을 3초 동안 길게 누릅니다. 그러면 "Wi-Fi가 초기화되었습니다"라는 음성 안내가 들리며 장치가 네트워크 연결을 기다립니다. 앱의 지시에 따라 장치를 추가하십시오.

ⓘ 2.4GHz 대역의 Wi-Fi만 지원됩니다.

유지 관리

더스트 백 교체

더스트 백이 꽉 차면 집진 충전 도크에 있는 표시등이 빨간색으로 계속 켜지고 앱에 알림이 표시됩니다. 더스트 백을 적시에 교체하십시오.

KR

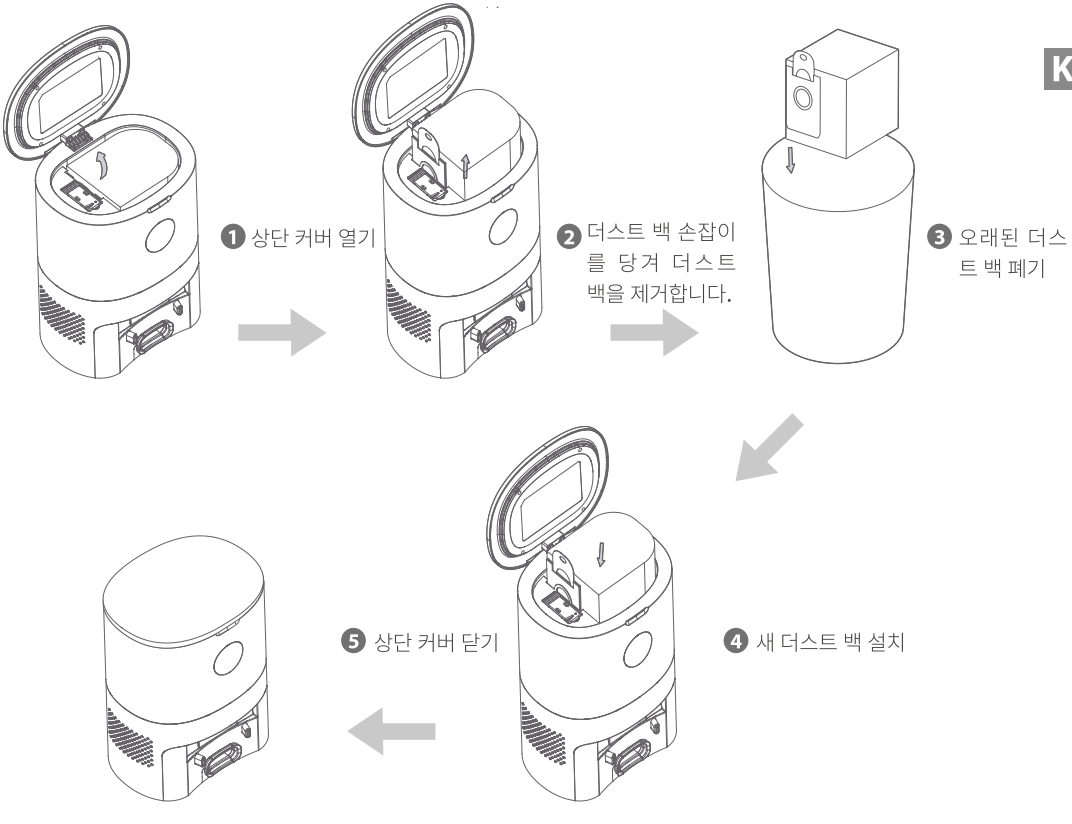

더스트 채널 청소

더스트 백을 교체한 이후에도 집진 충전 도크에 빨간색 표시등이 켜져 있으면 전원 코드를 뽑고 충전 도크를 뒤집어 더스트 채널에 이물질이 있는지 확인하십시오.

더스트 채널이 막힌 경우 아래 다이어그램을 참조하십시오. 스크루 드라이버를 사용해 더스트 채널의 투명 커버를 분리하고 이물질을 제거합니다.

ⓘ 강하게 분해하지 마십시오.

청소한 다음에는 청소 전과 똑같이 장치를 재조립하십시오.

KR

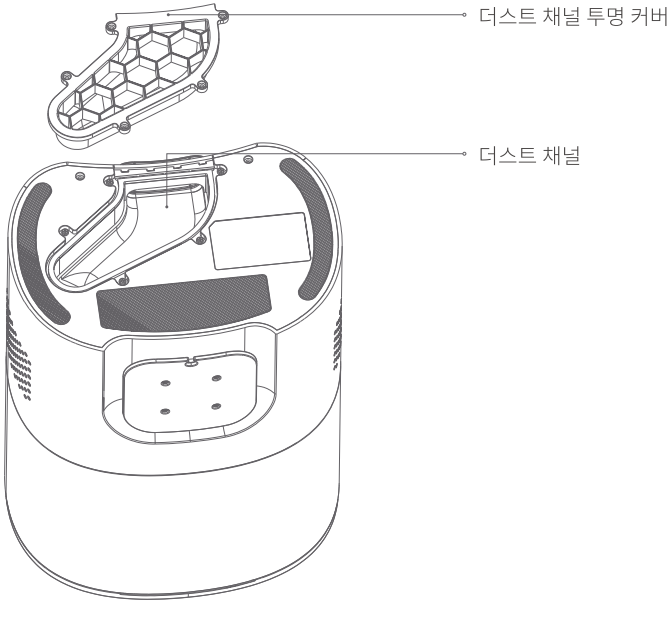

적외선 렌즈/충전 및 집진 센서 헤드 청소

깨끗하고 부드러운 마른 헝겊으로 부드럽게 닦아줍니다. 한 달에 한 번 청소하시기를 권장합니다.

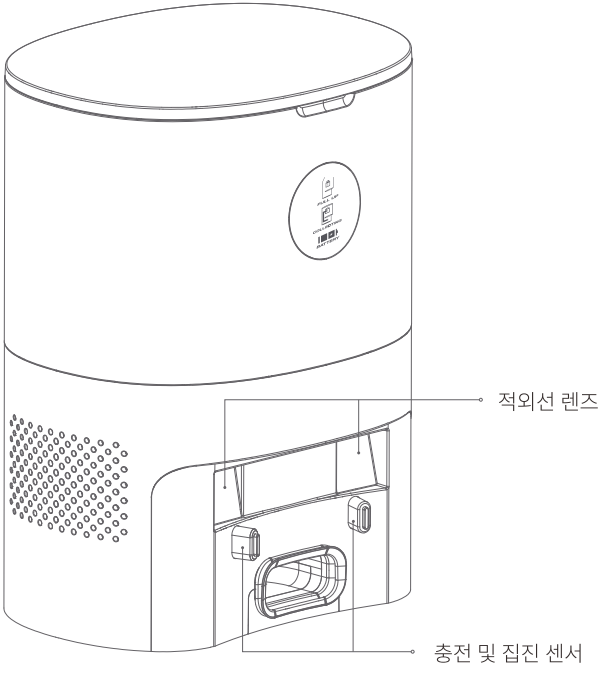

KR

팬 필터 청소

팬 필터는 더스트 백 아래에 있습니다. 필터에 먼지가 쌓인 경우 부드럽고 깨끗한 마른 헝겊으로 닦아주십시오. 한 달에 한 번 청소하시기를 권장합니다.

KR

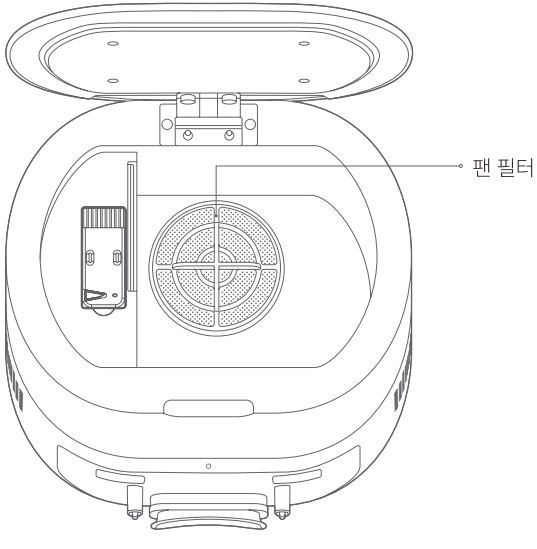

메인 브러시 청소

메인 브러시는 소모품입니다. 효과적인 청소를 위해 일주일에 한 번씩 청소하고 6-12개월마다 교체하시기를 권장합니다.

❶ 로봇 청소기를 뒤집은 다음 메인 브러시 커버에 있는 홈을 누릅니다. 그 다음 메인 브러시 커버와 메인 브러시를 분리합니다.

ⓘ 뒤집을 때 레이저 레이더가 손상되지 않도록 부딪히지 않게 조심해주십시오.

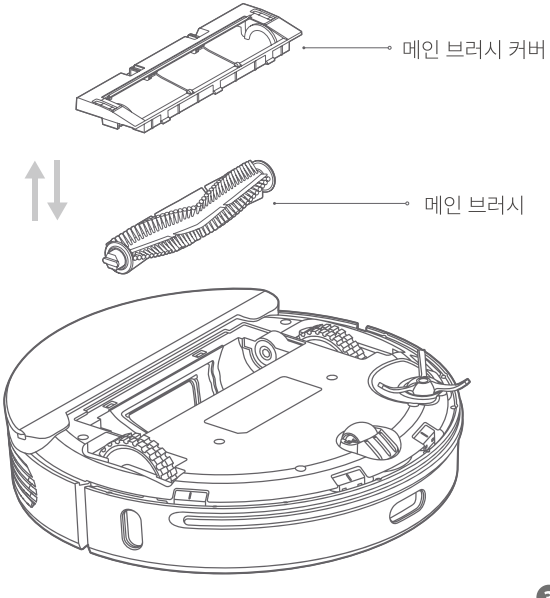

❷ 청소용 소형 칼을 사용해 메인 브러시 엉켜 있는 머리카락과 털을 잘라냅니다. 청소용 칼의 다른 쪽 끝에 있는 청소용 브러시를 사용하여 메인 브러시를 청소합니다.

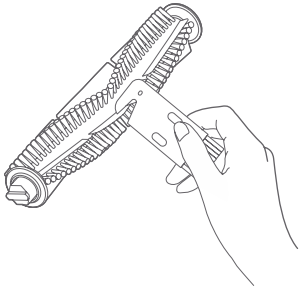

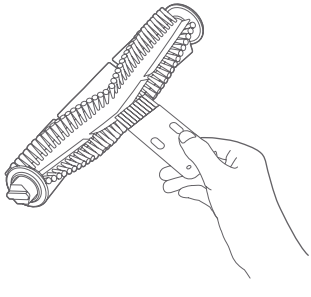

❸ 메인 브러시와 메인 브러시 커버를 교체하십시오. 홈에 맞춰 눌러줍니다.

KR

사이드 브러시 청소/교체

❶ 스크루 드라이버로 사이드 브러시의 나사를 풉니다. 그 다음 사이드 브러시를 제거합니다.

❷ 청소 후 사이드 브러시를 교체하거나 새로운 사이드 브러시를 설치하십시오.

KR

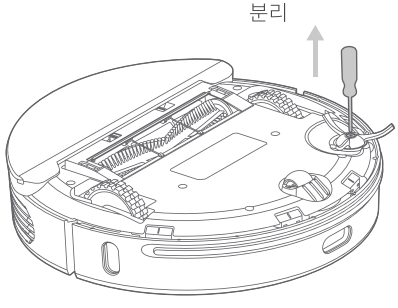

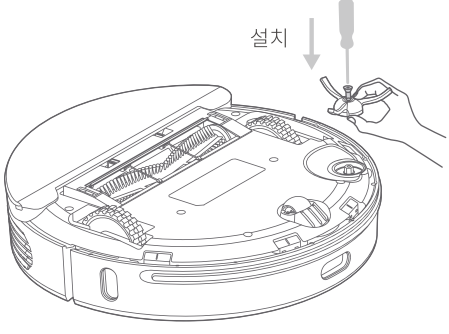

ⓘ 사이드 브러시는 소모품입니다. 효과적인 청소를 위해 3-6개월마다 교체하시기를 권장합니다.

청소/센서

장치가 적절히 기능하도록 매주 깨끗하고 부드러운 마른 헝겊으로 센서를 하나하나 부드럽게 닦아주시기를 권장합니다.

로봇 청소기:

모서리 센서 x4 충전대 x2

적외선 센서 x3 벽 추적 센서 x1

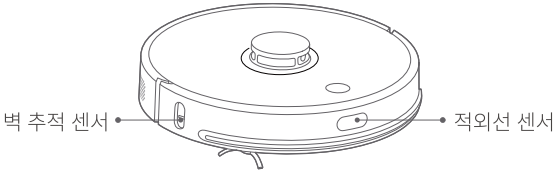

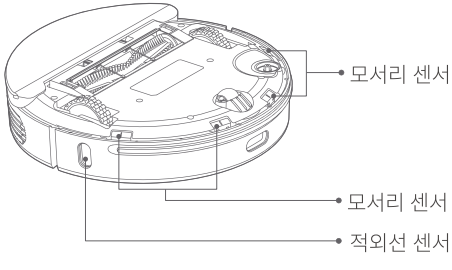

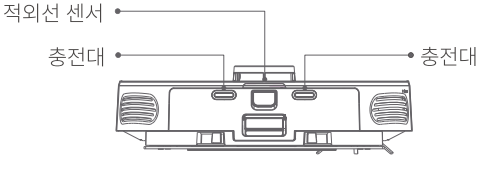

집진 충전 도크:

적외선 렌즈 x2

충전 및 집진 센서 x2

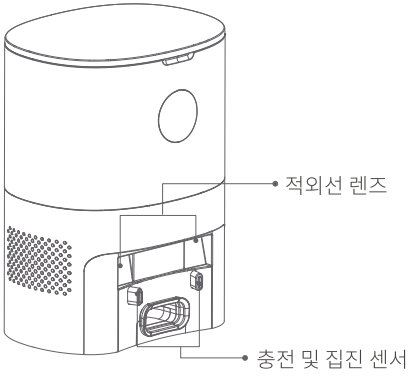

배터리 유지 관리

1. 로봇 청소기에는 고성능 리튬 이온 배터리 팩이 들어 있습니다. 배터리 성능을 유지하기 위해 장치를 매일 충전하십시오.
2. 장시간 장치를 사용하지 않을 경우 전원을 끄고 보관하십시오. 배터리가 손상되지 않도록 최소 3개월에 한 번 장치를 충전하십시오.

KR

투인원 물탱크 청소

❶ 투인원 물탱크 열기 버튼을 누르고 물탱크를 꺼냅니다.

KR

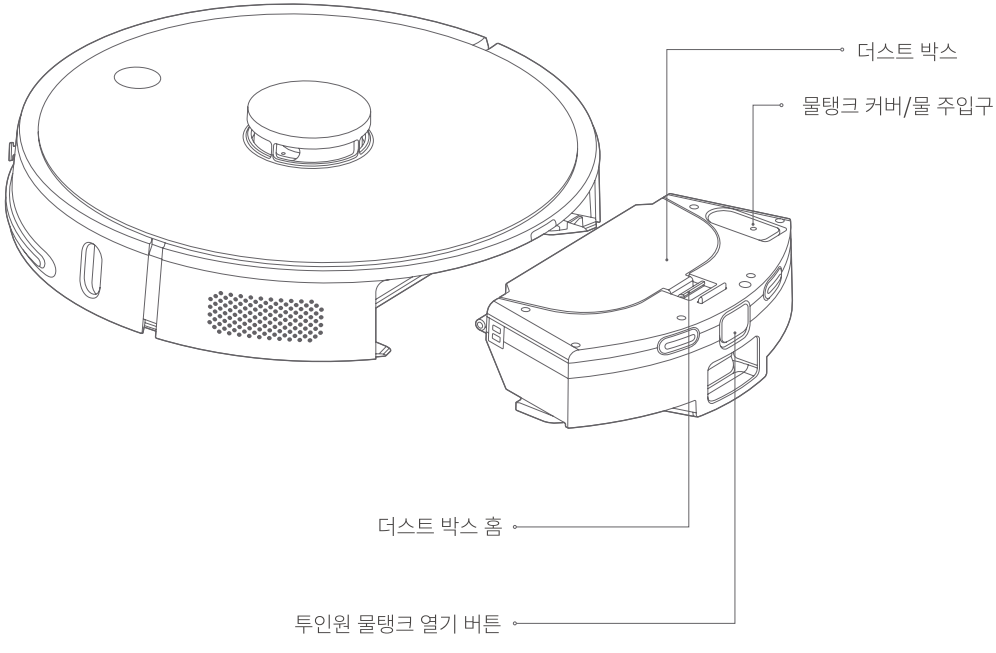

❷ 더스트 박스 홈을 당겨 더스트 박스를 엽니다.

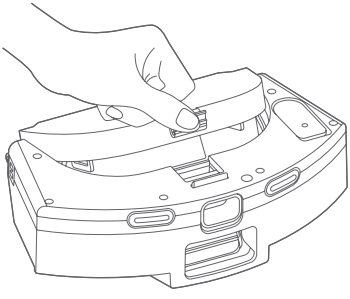

❸ 필터 카트리지를 제거합니다.

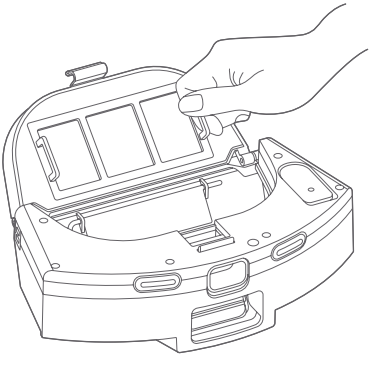

❹ 필터를 제거합니다.

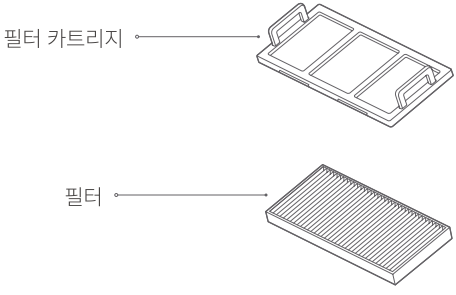

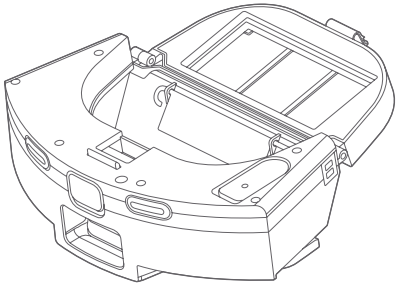

KR

KR

❺ 깨끗한 브러시를 사용해 필터를 청소하고 필터 카트리지의 이물질을 제거합니다.

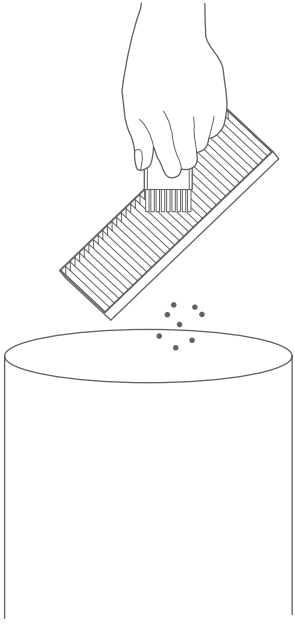

ⓘ 필터는 소모품입니다. 공식 채널에서 구매한 필터로 3~6주마다 교체하시기를 권장합니다.

❻ 마른 천으로 더스트 박스를 청소합니다. 청소 후 더스트 박스를 건조시킵니다.

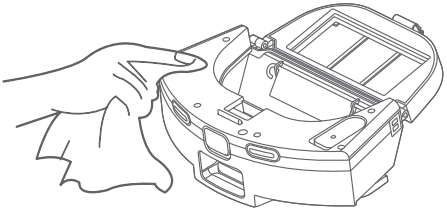

❼ 물탱크 커버를 열고 적당량의 물을 추가합니다.

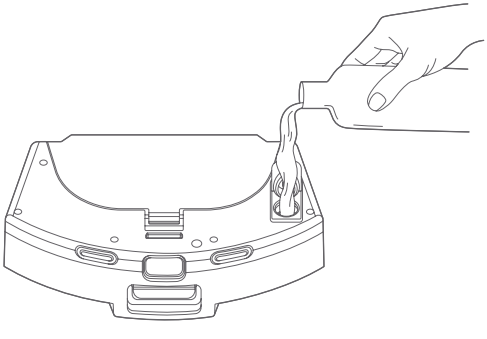

ⓘ 정수를 사용하시기를 권장합니다.

❽ 투인원 물탱크를 뒤집고 걸레 천을 제거해 교체하거나 청소하십시오.

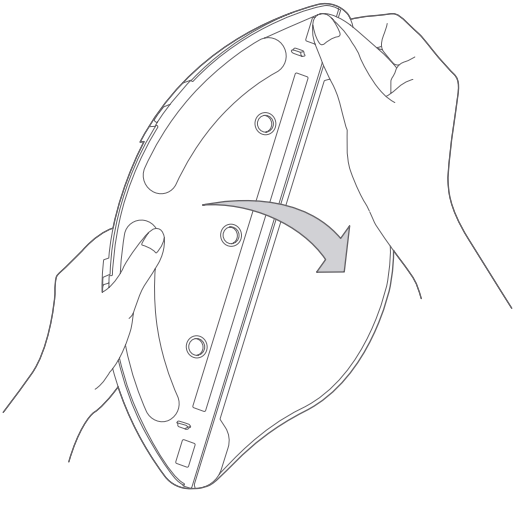

KR

- 걸레 천이 너무 더러우면 걸레 모드의 효과가 떨어집니다. 적시에 걸레 천을 세탁하십시오.
- 다시 설치해 사용하기 전에 항상 걸레 천을 분리해 세탁한 후 말려주십시오. 투인원 물탱크에서 걸레 천을 사용하지 마십시오. 그렇지 않으면 더러운 물이 역류해 필터 요소가 막힐 수 있습니다.
- 더스트 박스 내를 세척한 뒤 더스트 박스 내부가 건조하고 수분이 남아 있지 않도록 합니다. 그렇지 않으면 집진 충전 도크가 손상됩니다.
- 필터와 필터 카트리지에 수분이 남아 있으면 사용 전에 건조시키십시오. 그렇지 않으면 집진 충전 도크가 손상됩니다.
- 걸레 천은 소모품입니다. 3-6주마다 교체하시기를 권장합니다.

문제 해결

본체가 작동하는 동안 오류가 발생하면 표시등이 빨간색으로 빠르게 깜빡입니다. 일부 오류 상태에 대해서는 음성 안내가 나옵니다. 아래 표를 참조해 해결책을 알아보십시오.

ⓘ 로봇 청소기는 절전 모드에 진입한 지 60분 내에 아무 동작을 하지 않는 경우 자동으로 최대 절전 모드가 됩니다.

KR

음성 안내/오류 설명	가능한 원인	솔루션
레이더 막힘 확인	레이저 레이더 막힘 또는 차단됨	장애물을 제거하거나 본체를 평평하고 넓은 장소로 옮겨 다시 시작하십시오.
범퍼 막힘 확인	충돌 센서 막힘	범퍼 주변의 이물질을 청소 및 제거하거나 본체를 옮기십시오.
모서리 센서를 세척합니다. 그 다음 위험한 장소에서 벗어나 장치를 시작하십시오.	본체가 시작되면 에지 센서가 실행됩니다.	모서리 센서를 분리해 청소하십시오. 그 다음 평평하고 넓은 장소로 이동해 장치를 시작하십시오.
메인 브러시 막힘 확인	메인 브러시 막힘	메인 브러시를 세척하거나 본체를 옮기십시오.
사이드 브러시 막힘 확인	사이드 브러시 막힘	사이드 브러시를 세척하거나 본체를 옮기십시오.
메인 휠 막힘 확인	메인 휠 막힘	메인 휠을 세척하거나 장치를 이동시키십시오.
장치를 다시 시작할 때 물탱크 다시 장착	투인원 물탱크가 분리됨	투인원 물탱크와 필터를 설치하고 제대로 설치되었는지 확인하십시오.
배터리가 부족합니다. 장치를 충전용 도크에 호출 시작	청소 중 배터리 부족	배터리가 부족합니다. 사용 전 장치를 충전하십시오.
팬 오류	팬 오류	장치를 끄고 재시작하기 전 에어 덕트, 필터, 다른 장치 관련 부품에 수분이 없는지 확인하십시오.
오른쪽의 벽 추적 센서 닦기	벽 추적 센서 이상	벽 추적 센서를 닦습니다.
레이저 레이더 상단 커버 눌림	레이더 상단 커버 막힘	레이저 레이더가 막혔거나 눌렸습니다. 장치를 새로운 장소로 옮겨 다시 시작하십시오.
배터리가 손상되었거나 적절히 설치되지 않았습니다.	청소 중 배터리 오류 발생	배터리 온도가 너무 높거나 낮습니다. 사용 전 배터리 온도가 정상이 될 때까지 기다립니다.

음성 안내/오류 설명	가능한 원인	솔루션
장치 켜기 불가	배터리 부족 또는 주변 온도 비정상.	배터리가 부족합니다. 사용 전 장치를 충전하십시오. 주변 온도가 너무 낮거나(0°C 미만) 너무 높으면(50°C 초과) 장치를 0°C~40°C에서 작동시키십시오.
본체 충전 불가	1. 집진 충전 전원 연결 안 됨. 2. 충전 센서 오염. 3. 충전 센서 접촉 불량.	1. 집진 충전 도크의 전원 코드에서 전력이 공급되고 있는지 확인하십시오. 2. 본체 충전대와 집진 충전 도크의 충전 센서 헤드를 정기적으로 청소하십시오. 3. 사이드 브러시 또는 기타 이물질로 인한 접촉 불량의 가능성은 배제됩니다. 수동으로 본체의 위치를 바꿔주십시오.
충전을 위해 충전 도크로 복귀할 수 없습니다. 집진 충전 도크의 위치를 찾을 수 없습니다.	집진 충전 도크가 가려져 있거나 너무 멀리 있습니다.	집진 충전 도크를 가려지지 않는 장소에 두십시오. 본체를 집진 충전 도크에서 가까이 두고 다시 시도하십시오.
청소 중 오류 발생	메인/사이드 브러시 또는 메인 브러시가 다른 물체와 엉켜 있습니다.	장치를 끄고 청소하기.
청소 성능이 저하되었거나 장치에서 먼지가 떨어짐	더스트 박스가 꽉 찼거나 필터가 막혔거나 메인 브러시가 얽혀 있음.	더스트 박스, 필터 및 메인 브러시를 적시에 청소하십시오.
예약 청소 모드 불가	배터리가 부족합니다.	본체는 배터리가 15% 이상일 때만 예약 청소 모드로 실행됩니다. 따라서 항상 본체를 충전된 상태로 유지하십시오.
앱 연결 불가	Wi-Fi 네트워크에 문제가 있거나, Wi-Fi 암호가 잘못되었거나, 앱이 정상이 아닙니다.	본체가 Wi-Fi 사용 범위 이내에 있는지 확인하십시오. Wi-Fi 비밀번호를 다시 입력하거나 로봇 청소기를 다시 시작하십시오. 앱을 업데이트한 후 다시 시작하십시오.
걸레 모듈에서 물이 배출되지 않거나 너무 적게 배출	물탱크에 물이 없거나 걸레 천이 너무 더럽거나 걸레 홀더가 올바르게 설치되지 않았습니다.	물탱크에 물이 있는지 확인하십시오. 걸레 천을 세탁하십시오. 설명서에 따라 걸레 천을 올바르게 설치하십시오. 배수구가 이물질로 막혀 있지 않은지 확인하고 불순물 없는 깨끗한 물을 추가하십시오.
걸레 모듈에서 너무 많은 물 배출	물탱크 커버가 올바르게 설치되어 있지 않거나 물 배출이 최대로 설정되어 있습니다.	물탱크 커버가 올바로 설치되었는지 확인하십시오. 앱에서 올바른 물의 양을 조정하십시오. 물탱크를 채우고 누수나 새는 곳이 없는지 잠시 기다립니다.
청소 중 배터리 부족, 본체가 충전되었으나 청소 재개 안 함	본체가 "방해 금지" 모드에 있거나 청소 후 수동 충전 상태입니다.	앱에서 본체가 "방해 금지" 모드인지 확인하십시오. 이 모드에서는 스캔이 재개되지 않습니다. 장치를 수동으로 충전하거나 수동으로 장치를 집진 충전 도크에 되돌려 놓으면 로봇 청소기가 스캔을 재개하지 않습니다.

KR

집진 충전 도크에 오류가 있는 경우에는 도크에 있는 세 개의 표시등이 동시에 켜지며 켜진 상태를 유지합니다. 앱에서도 알림이 제공됩니다. 아래 표를 참조해 해결책을 알아보십시오.

음성 안내/오류 설명	가능한 원인	솔루션
청소 후 또는 이동 후 집진 충전 도크로 복귀 안 함.	장치가 맵을 다시 생성하거나 집진 충전 도크가 너무 멀리 있음.	본체가 구역 청소 후 맵을 다시 생성하거나 너무 멀리 이동합니다. 집진 충전 도크가 너무 멀 경우 본체가 자동으로 충전 도크로 복귀하지 못할 수 있으며 수동으로 충전 도크에 이동시켜야 합니다.
집진 실패	더스트 백이 장착되지 않았거나 올바르게 장착되지 않아 팬에서 과열 보호를 작동시켰거나 팬이 올바르게 작동하지 않음.	더스트 백을 제대로 설치하십시오.
더스트 백이 꽉 찼거나 막힘	더스트 백이 꽉 찼거나 막힘	더스트 백을 교체하고 집진 충전 도크를 적절히 청소하십시오(진공 흡입구, 더스트 채널 및 팬 필터 등).

KR

Enjoy Smart Life

App Store
에서 다운로드

Google Play
에서 시작

@imouglobal

service.global@imoulife.com

https://www.imoulife.com